ONØY/LURØY LOKALUTVALG **MØTEBOK - TITTELBLAD**

MØTESTED **Outlook Teams, nettmøte**	**DATO** **26.11.20**	**FRA KL.** **20.00**	**TIL KL.** 21.30
MØTELEDER	Unn Helen Guravik		
INNKALLING **(kunngjøring)**	Sendt medlemmer 24.11.20 Oppslag på butikkene xx.xx.20		
FRAVÆRENDE **REPRESENTANTER**			
MØTENDE **VARAMENN**			
TILSTEDE	**Antall 5 av 5**	**Herav 5 repr. 0 varamedl.**	
Merknader			
ANDRE **MØTENDE**	**Torgeir Nordås, på forespøsel fra Unn helen**		
BEH. SAKER	**Sak nr./år (f.o.m. - t.o.m.)** **14/ 2020 - 16/ 2020**		
MERKNADER **TIL PROTOKOLLEN**	Første møtet gjennomført via nett.		
UNDERSKRIFTER	Møtedeltakernes underskrifter finnes i protokoll hos lokalutvalgssekretæren. Deltakende medlemmer var: Unn Helen Guravik, Jan Einar Hiller, Mats Bentzen, Stein Magne Wiik, Kristine Lund Klippenvåg		
SENDES	Medlemmer og varamedlemmer,postmottak og særutskrifter til behandlende etater og parter		

LURØY
KOMMUNE

LIV LAGA

Innkalling til møte i
Onøy/Lurøy Lokalutvalg

Tid: Torsdag 26.11.20 Kl. 20.00

Sted: Møte over Teams

Pga. Corona situasjonen blir dette møtet gjennomført via Teams.
Link vil bli sendt ut til lokalutvalgets medlemmer.

Medlemmer som er forhindret fra å møte **MÅ** gi beskjed til lokalutvalgets leder mob 90943461

Sak 14.20 **Søknad om dispensasjon/bruksendring fra bolig til fritidsformål GNR. 21/62**

Sak 15.20 **Høring: Arbeidsgruppas forslag for samferdsel i lurøy.**

Evt.

Unn Helen Guravik
Leder

SAMLET SAKSFRAMSTILLING

Arkivsak: 20/.....

Klageadgang: .....

Søknad om dispensasjon/bruksendring fra bolig til fritidsformål GNR. 21/62

Saksbehandler:		Arkiv:
Saksnr.:	**Utvalg**	**Møtedato**
14/20	Onøy/Lurøy lokalutvalg	26.11.2020

Bakgrunn:

Lokalutvalget har mottatt hendvendelse fra teknisk etat:

SØKNAD OM DISPENSASJON/BRUKSENDRING FRA BOLIG TIL FRITIDSFORMÅL, GNR. 21/62

Figur 1. Oversiktskart

Lurøy kommune fikk søknad om dispensasjon/bruksendring av eiendom gnr. 21/62 fra boligformål til fritidsformål. Søker er Svein Lund fra Bergen, som er hjemmelshaver for eiendommen.

Eiendommen har formål «bolig» i kommunedelplan Onøy/Lurøy, som ble vedtatt april 2014.. Se kartskisse nedenfor.

Figur 2. Utdrag fra kommunedelplan Onøy/Lurøy

På eiendommen er det en enebolig (matrikkelkode 111, enebolig) og en garasjehus/anneks til bolig (matrikkelkode 181).

Kommunen er restriktiv til omdisponering av boligareal i kommuneplaner. Eiendommen ligger ganske sentralt på Onøya. Det er betydelige ulemper dersom eiendommen får permanent fritidsformål. Da kan eiendommen selges som en fritidseiendom.
Det er en mulighet at boligen får midlertidig status «bolig brukt som fritidsbolig». Ved eventuell salg av eiendommen vil bruksformål til boligen gå tilbake til «bolig». Ny eier må da søke om bruksendring på nytt, i tilfelle hun/han ikke vil bo på eiendommen.

Kommunen ønsker uttalelse fra Fylkesmannen i Nordland og Onøy/Lurøy lokalutvalg innen den 27.11.2020

Med vennlig hilsen

Vaidotas Suveizdis
kommuneplanlegger
Dokumentet er signert elektronisk

Vedlegg:
Brev fra: Søker Svein lund

Utskrift til: Lurøy kommune, lokalutvalgets medlemmer

Arkivsaksnr. 20/.....

Saksbehandlerens innstilling:

Saken legges frem uten forslag til vedtak, pga manglende sekretær.

Onøy, x.xx.2020 xxxxxxxx, lokalutvalgssekretær

Behandling/vedtak i Onøy/Lurøy Lokalutvalg den 26.11.2020 sak 14/20

Enstemmig vedtak:

Utvalgsmedlem Kristine Lund stiller habilitetsspørsmål i saken.
Utvalget konkluderer med inhabilitet, utvalget er likevel vedtaksdyktig.

Onøy/ Lurøy lokalutvalg stiller seg kritisk til omdisponering av boliger i områder regulert til boligformål. Boligen ligger i tillegg nært industriområde og omdisponering kan føre til økt konfliktnivå, mellom fritidsboligeiere og næringsaktivitet.

Lokalutvalget anbefaler at saken avslås.

Enstemmig vedtatt.

LURØY
KOMMUNE

Teknisk etat

Onøy/Lurøy lokalutvalg
on-lur.lokalutvalg@luroy.kommune.no

Fylkesmannen i Nordland
Moloveien 10, 8002 Bodø

Saksnr.	*Journalnr.*	*Arkivkode*	*Avd/Sek/saksbeh.*	*Dato*
20/917	20/6755	EIEND/GN/BN 21/62	UN/TEKN/VS	*27.10.2020*

SØKNAD OM DISPENSASJON/BRUKSENDRING FRA BOLIG TIL FRITIDSFORMÅL, GNR. 21/62

Figur 1. Oversiktskart

Lurøy kommune fikk søknad om dispensasjon/bruksendring av eiendom gnr. 21/62 fra boligformål til fritidsformål. Søker er Svein Lund fra Bergen, som er hjemmelshaver for eiendommen.
Eiendommen har formål «bolig» i kommunedelplan Onøy/Lurøy, som ble vedtatt april 2014.. Se kartskisse nedenfor.

LIV LAGA

Figur 2. Utdrag fra kommunedelplan Onøy/Lurøy

På eiendommen er det en enebolig (matrikkelkode 111, enebolig) og en garasjehus/anneks til bolig (matrikkelkode 181).

Kommunen er restriktiv til omdisponering av boligareal i kommuneplaner. Eiendommen ligger ganske sentralt på Onøya. Det er betydelige ulemper dersom eiendommen får permanent fritidsformål. Da kan eiendommen selges som en fritidseiendom.
Det er en mulighet at boligen får midlertidig status «bolig brukt som fritidsbolig». Ved eventuell salg av eiendommen vil bruksformål til boligen gå tilbake til «bolig». Ny eier må da søke om bruksendring på nytt, i tilfelle hun/han ikke vil bo på eiendommen.

Kommunen ønsker uttalelse fra Fylkesmannen i Nordland og Onøy/Lurøy lokalutvalg innen den 27.11.2020

Med vennlig hilsen

Vaidotas Suveizdis
kommuneplanlegger
Dokumentet er signert elektronisk

Vedlegg: søknaden

Fra: postmottak [postmottak@luroy.kommune.no]
Til: Teknisk Etat [Teknisk@luroy.kommune.no]
Kopi:
Sendt: 15.09.2020 08.10.35
Emne: VS: Søknad om bruksendring og dispensaskon frå reguleringsplanen
Vedlegg:

Fra: Svein Lund [mailto:lund_svein@hotmail.com]
Sendt: mandag 14. september 2020 20:17
Til: postmottak <postmottak@luroy.kommune.no>
Emne: Søknad om bruksendring og dispensaskon frå reguleringsplanen

Lurøy kommune
Teknisk etat

Saksnr. 20/908; j.nr. 20/5735

SØKNAD OM BRUKSENDRING OA. FOR GNR./BNR.21

Eg søker med dette om bruksendring og dispensasjon frå reguleringsplan for gnr./bnr. 21 Småskogan 2 - frå bustads- til fritidsføremål.

Eg overtok eigedommen per 1.7.20.

Takk på førehand.

Helsing

Svein Lund
Nye Sandviksveien 56 C,
5032 Bergen.

SAMLET SAKSFRAMSTILLING

Arkivsak: 20/.....

Klageadgang: .....

Høring: Arbeidsgruppas forslag for samferdsel i Lurøy

Saksbehandler:		Arkiv:
Saksnr.:	**Utvalg**	**Møtedato**
15/20	Onøy/Lurøy lokalutvalg	26.11.2020

Bakgrunn:

Lokalutvalget har mottatt henvendelse fra sentral administrasjon:

HØRING: ARBEIDSGRUPPAS FORSLAG FOR SAMFERDSEL I LURØY

Ordfører i Lurøy har nedsatt ei arbeidsgruppe for samferdsel til å utarbeide et forslag til hvordan rutene ønskes i Lurøy kommune, med følgende mandat: *Mandatet til gruppen er å se på all samferdsel i vårt område, med utgangspunkt i de høringer/innspill som er kommet, og vedtak som er gjort på dette saksområdet. Det legges til grunn at samferdselen i område ses i sammenheng, og at det foreslås rutetabeller for de aktuelle rutene. Basisen må være fergeruter som tilfredsstiller næringslivets transportbehov, intern pendling og øvrige reisende.*

Arbeidsgruppa har bestått av Iren Beathe Teigen (leder), Per Asle Pedersen (nestleder), Torger Nordås, Asle Lyngøy og Carl Einar Isachsen.

Gruppa har gjennomført et fysisk møte med Nova Sea, og hadde et åpent fellesmøte der næringsliv i kommunen var invitert. Ruteforslaget som følger saken ble ikke presentert i møtene.

Den 16. november ble forslag for samferdsel i Lurøy presentert for Formannskapet. Videre skal forslaget sendes til høring hos lokalutvalg før saken skal legges fram til behandling i Formannskapsmøte den 11. desember.

Lokalutvalg, Lurøy kommune som organisasjon, Lurøy næringsforum og Lovund Industriforum er høringsparter i denne saken. Frist for å komme med innspill er den 2.12, og innspillene sendes til: postmottak@luroy.kommune.no.

Vedlegg:
Brev fra:

Utskrift til: Lurøy kommune, lokalutvalgets medlemmer

Saksbehandlerens innstilling:

Saken legges frem uten forslag til vedtak, pga manglende sekretær.

Onøy, x.xx.2020 xxxxxxxx, lokalutvalgssekretær

Behandling/vedtak i Onøy/Lurøy Lokalutvalg den 26.11.2020 sak 15/20

Enstemmig vedtak:

Onøy/Lurøy lokalutvalg ber formannskapet om å ta inn i sitt innspill til Nordland fylkeskommune at NEX bør søke å gå til Ørnes i korrespondanse med buss til Bodø ved kansellering grunnet dårlig vær når dette er forsvarlig, slik man gjorde tidligere. Samt at NEX må ta opp igjen ruta enten i Sandnessjøen eller ved knutepunktet i Lurøy i de tilfeller der båten har ligget værfast i Bodø, ikke på Vågaholmen som i dag.

Lokalutvalget ser at arbeidsgruppa her hensyntatt mange av våre tidligere innspill/uttalelser i saken. Utvalget tilslutter seg arbeidsgruppas forslag til samferdsel.

Enstemmig vedtatt.

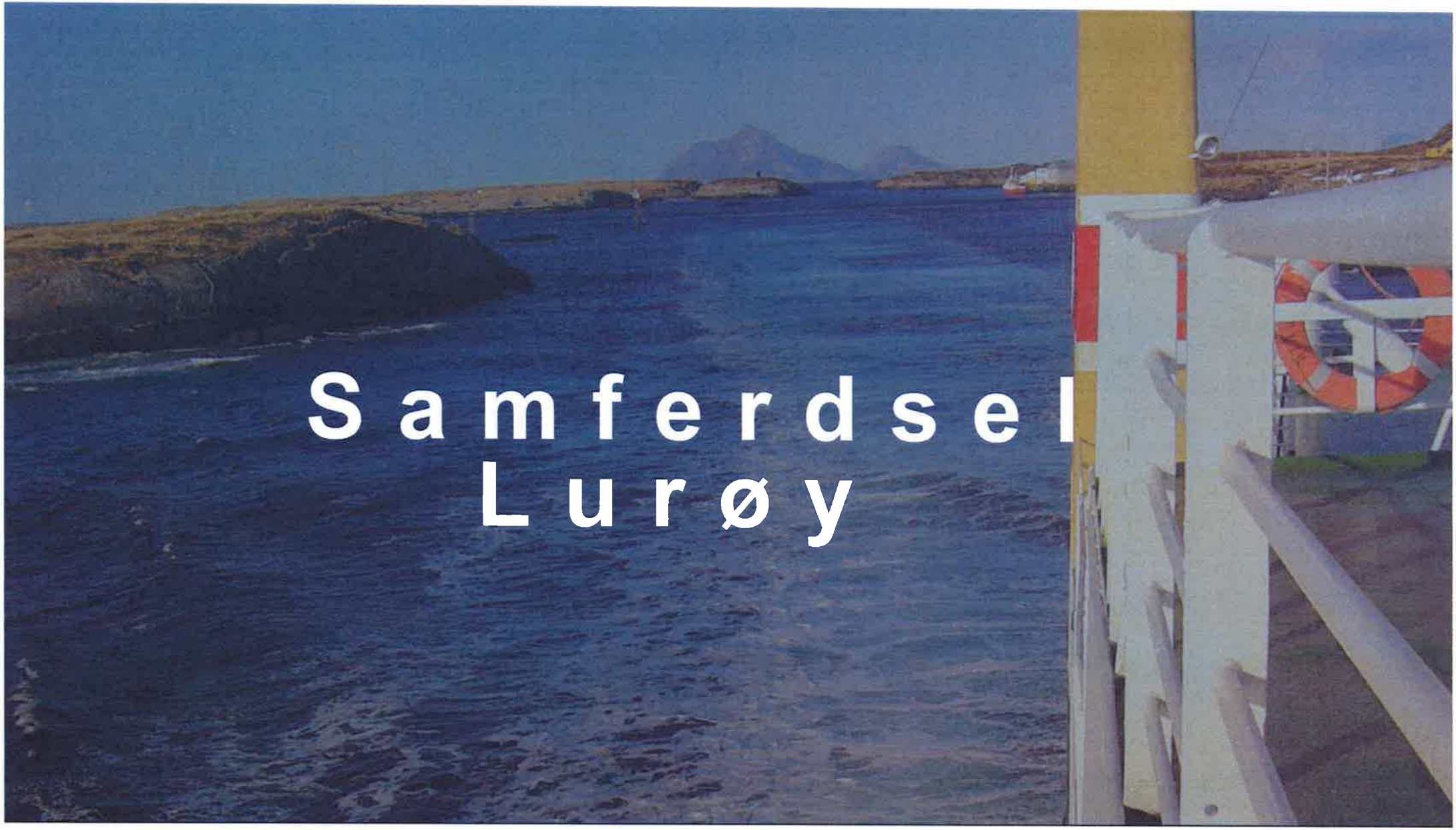
Samferdsel
Lurøy

Arbeidsgruppe samferdsel

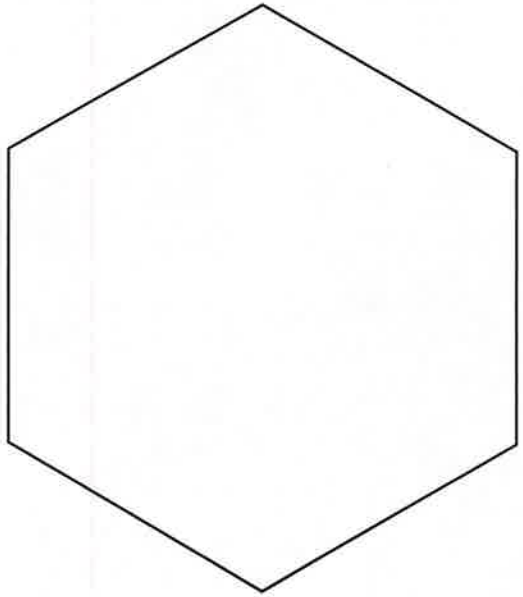

Gruppen er nedsatt av ordfører med følgende mandat:

Mandatet til gruppen er å se på all samferdsel i vårt område, med utgangspunkt i de høringer/innspill som er kommet, og vedtak som er gjort på dette saksområdet. Det legges til grunn at samferdselen i område ses i sammenheng, og at det foreslås rutetabeller for de aktuelle rutene. Basisen må være fergeruter som tilfredsstiller næringslivets transportbehov, intern pendling og øvrige reisende.

Gruppens medlemmer

Iren Beathe Teigen, leder
Per Asle Pedersen, nestleder
Torger Nordås
Asle Lyngøy
Carl Einar Isachsen

Gruppen ble opprettet 9. oktober

1. møte 11. oktober, 1t 15 min
2. møte 14. oktober, 2t
3. Møte 3. november, 2t
4. Møte 5. november, 1,5t
5. Møte 11. november, 2t
6. Møte 13. november, 1,5t
7. møte 15. november, 1t

Møte med næringsliv 30. okt & 9.nov

Innledning

Arbeidsgruppe for samferdsel har siden de ble tildelt oppgaven gjennomført 7 møter hvor alle gruppas medlemmer har vært tilstede. I tillegg har vi hatt 2 møter med næringsaktører. Arbeidet har vært konstruktivt og godt, og alle har fått løftet sine synspunkt. Vi mener at det forslaget vi har levert fra oss løser en god del av de utfordringene som har oppstått på bakgrunn av endringer som har skjedd siden 2017.

Vi har forsøkt å skissere forslag til endringer i rutene som vil være besparende, samtidig som vi har gjort noen justeringer som vil gi et bedre tilbud til de reisende.

Det er viktig at rutene ses på i en sammenheng, og at ikke endringer som er foreslått gjennomføres delvis eller uavhengig av hverandre.

Arbeidsgruppa mener videre det vil være en fordel om Lurøy og Træna kommune klarer å levere et omforent forslag.

Generelt om

Hurtigbåt

Vårt ruteforslag legger til grunn flytting av knutepunkt fra Stokkvågen til Onøy.
Rutetidene er i stor grad foreslått tilbake til slik det var før 2017.

Vi har redusert formiddagsturer i forhold til dagens rute
på Helgelandspendelen, fra 5 turer til 3 turer.

Det er lagt til noen avganger/ruter på Nesøy som gjør at denne
korresponderer med turer til Sandnessjøen med Helgelandspendelen. (Man/Ons/Fre)

Argument for flytting

Knutepunkt

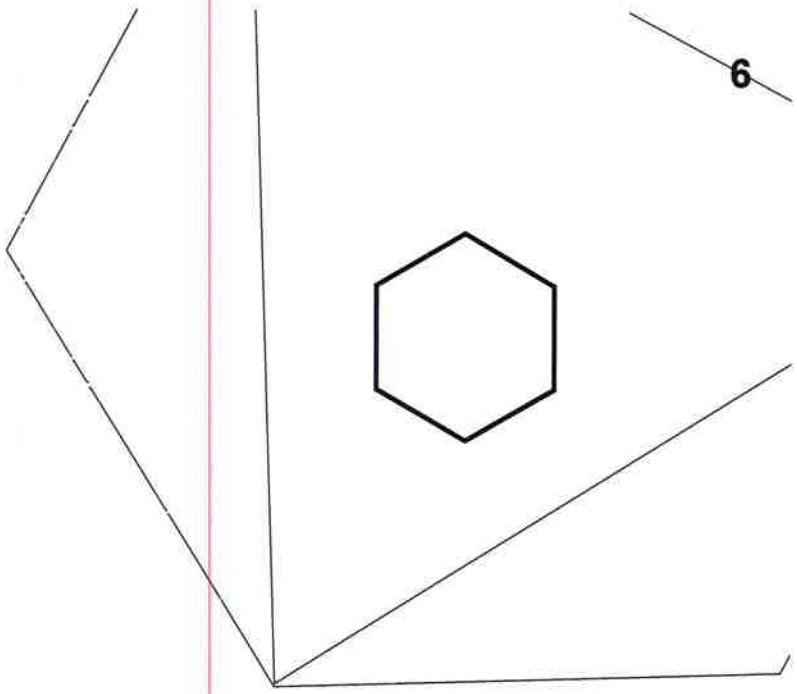

Flytting av knutepunkt vil gi bedre korrespondanser og en bedre mulighet for internpendling i kommunen. Flytting av knutepunkt gir bedre avgangstidspunkt, kortere reisetid for de reisende og flere reisemuligheter for å nå NEX.

Knutepunktet ble flyttet uten utredning av konsekvenser. Det har vist seg svært vanskelig å få til et tilsvarende like godt tilbud som vi hadde før flyttingen. Flere innbyggere fra Nordre Lurøy og Rødøy-øyer har mistet muligheten for å reise til Sandnessjøen.

Kommentarer i fht.

NEX 23-731

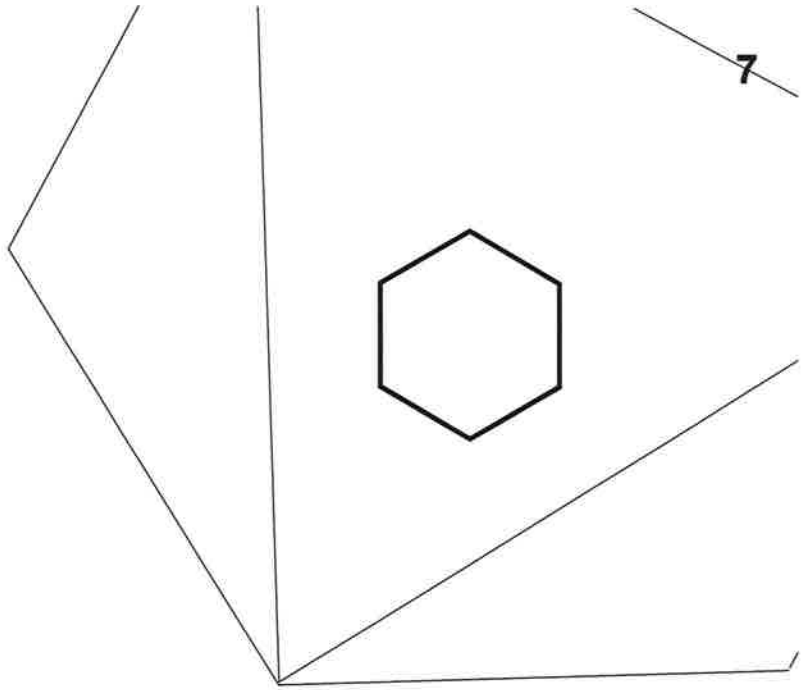

- NEX skal ha korrespondanse med Helgelandspendelen på Onøy (Man-fre), på Stokkvågen Søndag.

- Dette sparer ca. 40-90 min for de reisende i sambandet t/r

- Det er lagt inn korrespondanse mellom NEX og Ferge (MS Husøy) dersom Helgelandspendelen ikke går.

- Signal inn til Stokkvågen på kveld hvis behovet ikke løses med ferge.

- Næringslivet er avhengige av denne båten. Det går både gods til øysamfunnene med denne, og man får inn arbeidsfolk fra Sandnessjøen. Ruta benyttes også til arbeidspendling mellom øyene.

Kommentarer i fht.

NESØY 18-193

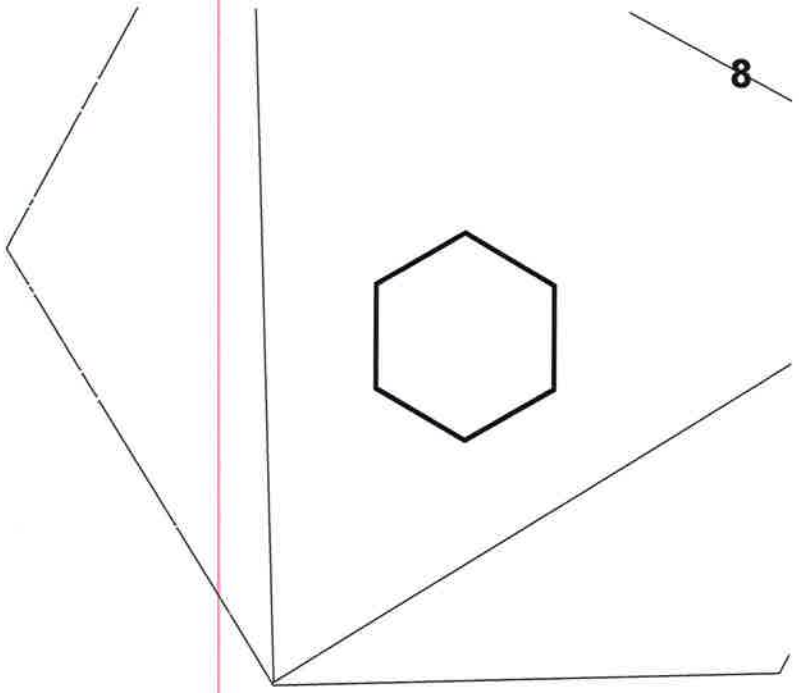

• Nesøy kjører samme ruteplan på mandag som onsdag og fredag (tillegg). Dette vil gi like muligheter til å reise til sykehus, sykehjem og lege som i andre kretser i kommunen.

• Korrespondanse med Gjærøy og buss på Tonnes må gjenopprettes.

• Dagens ruter med Stokkvågen som knutepunkt gir Stuvland og Aldra korrespondanse med NEX. I vårt forslag faller denne muligheten bort.

Kommentarer i fht.

NESØY 18-193

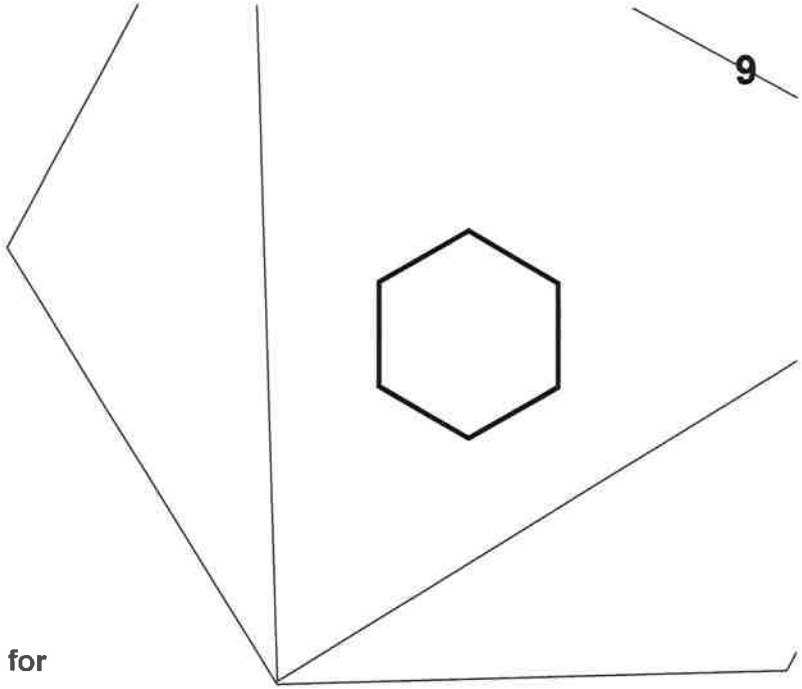

• Hestmona og Sørnesøy har med dagens rute mistet muligheten for å komme fra Stokkvågen og til øya på morgenen onsdag og fredag. Med vårt forslag gis det mulighet mandag onsdag og fredag.

• Formiddagsturene gir innbyggerne på Kvarøy, Hestmona og Sørnesøy mulighet for reise innad i kommunen samt reise til og fra Sandnessjøen.

• Ruten benyttes også av kommunens ansatte til å betjene Kvarøy, Hestmona og Sørnesøy

• Arbeidsgruppa ønsker at Lurøy kommune krever at Nordland Fylkeskommune opphever vedtaket om nedleggelse av Nesøyruta.

Kommentarer i fht.

GJÆRØY 18-193

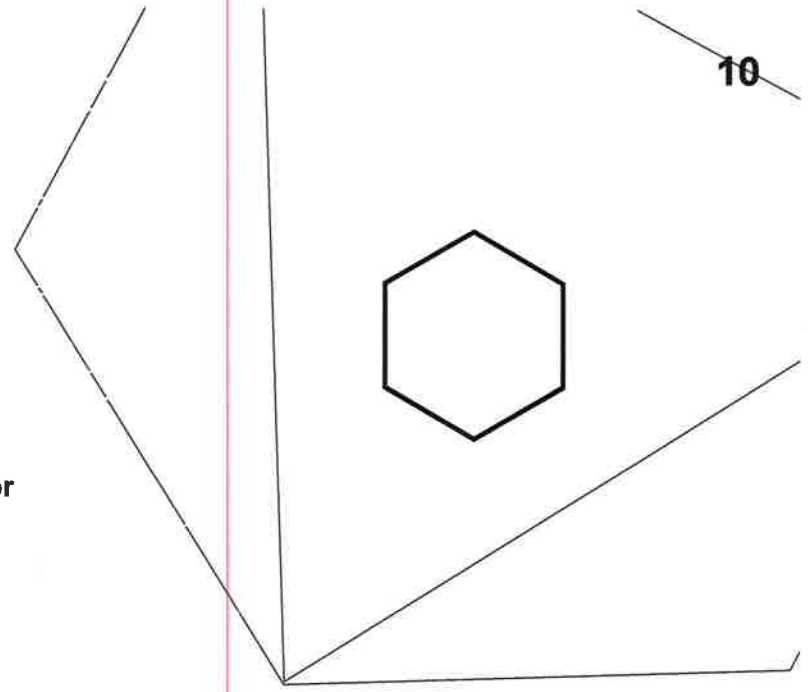

• Tidligere hadde Gjærøy en rute som gikk på mandager, denne har vært viktig for næringslivet, slik at de kommer seg til Myken. Korrespondansen mot Myken må gjenopprettes.

• Korrespondanse med Nesøy og buss på Tonnes må gjenopprettes.

Kommentarer i fht.

Trænaruta 18-191

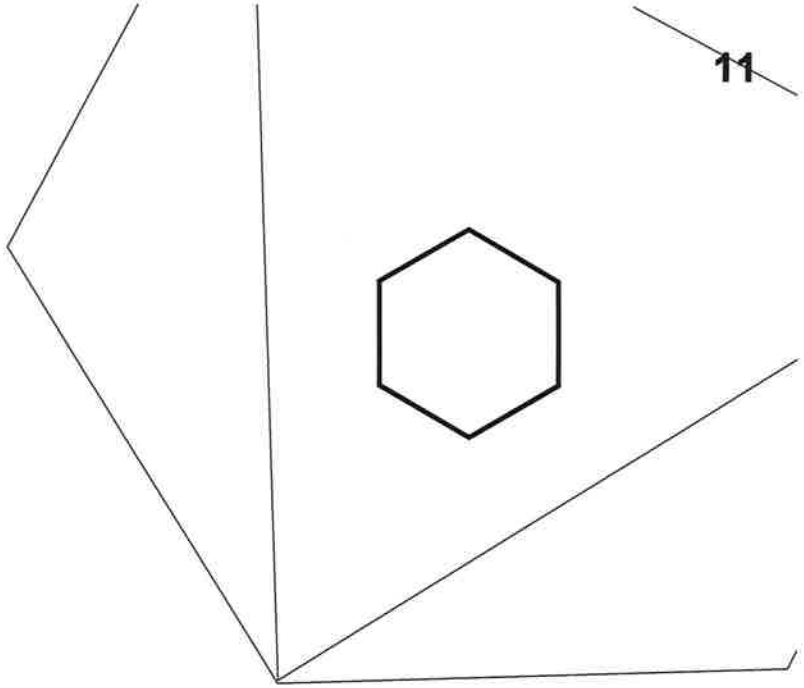

- Starter i Selvær på morgenen og avslutter turen på Selvær på kveld. Øvrig pendling mellom Husøy/Sanna/Selvær gjennomføres av lokalbåten.

- Vi mener at 3 middagsturer i løpet av uken er tilstrekkelig.

- Nord-Solvær må få tilbake signalanløp på alle morgenturer og alle kveldsturer fra Sandnessjøen. Fast anløp av Nord-Solvær ca. kl 18:00 hverdager. Dette for å sikre post/gods.

- Vi foreslår oppstart av ruta kl 05.45

Kommentarer i fht.

Trænaruta 18-191

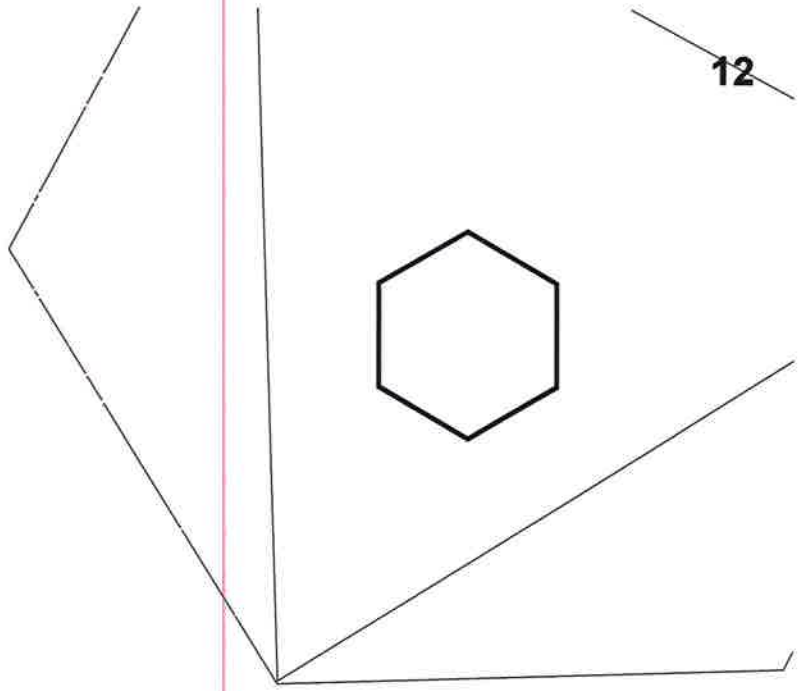

- Helgelandspendelens rute må ivaretas på helårsbasis
- Formiddagsturene med Helgelandspendelen (3 dager i uka) er viktige for pasienttransport.
- Sommerruta må være en egen båt, og løses uten å endre på Helgelandspendelens rute.
- Helgelandspendelen bør endre navn tilbake til Trænaruta, dette for å skille mellom de to rutene Trænaruta og Sommerrute Helgeland.

Kommentarer i fht.

Trænaruta 18-191

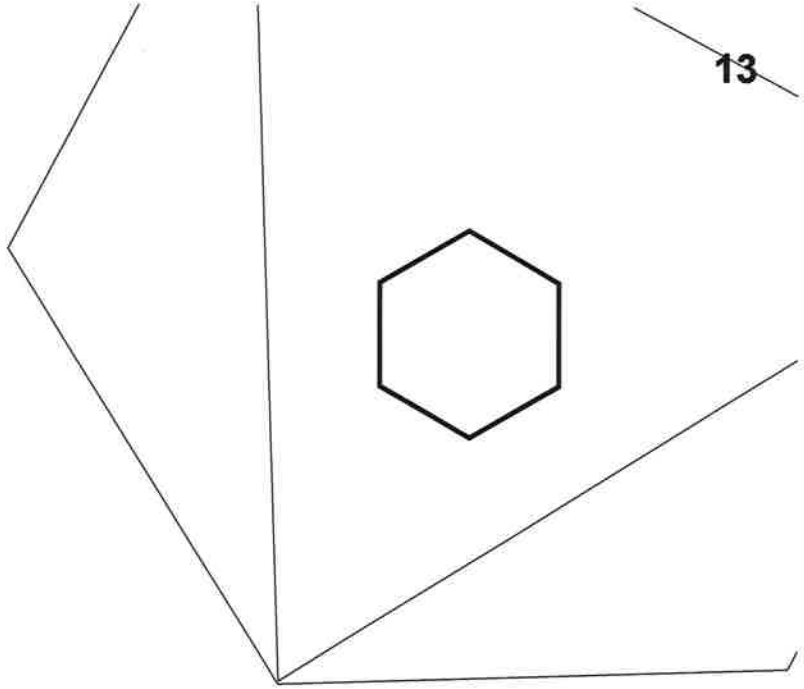

- I de tilfeller Helgelandspendelen innstilles ivaretar vårt forslag muligheten for å bruke ferga istedenfor, slik at man når NEX på Onøy. Dette gjelder Træna, Lovund og Sleneset.

- Det er viktig at Helgelandspendelen får større regularitet – dette er den foretrukne pendlerbåten fordi folk ønsker å komme raskt t/r. Dessverre har mangel på kai og ekspeditørfasiliteter gjort at båten oftere blir kansellert enn tidligere.

Kommentarer i fht.

Sommerruta 18-191

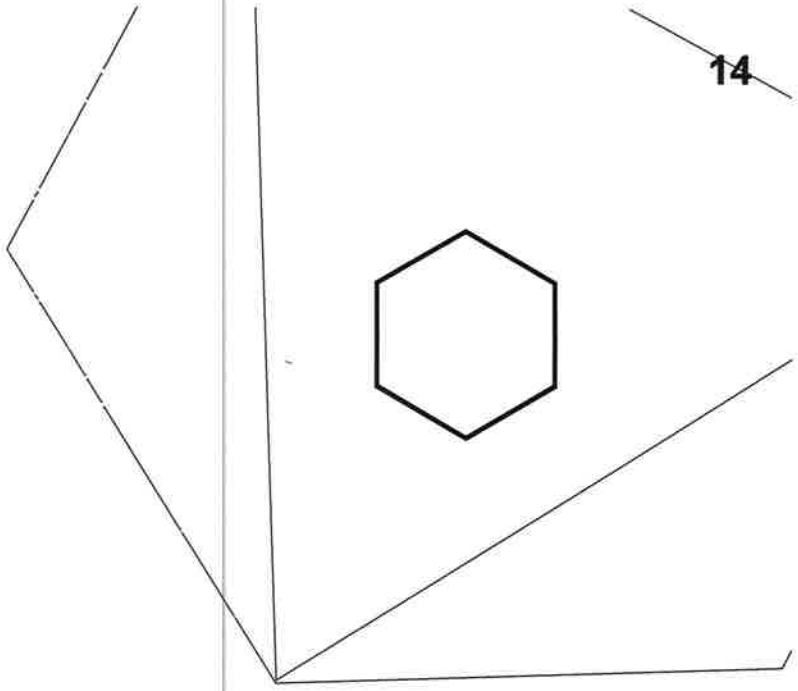

- Vi har ikke gjort endringer i denne ruta, fordi den må tilpasses befolkningens behov. Sommerruten bør gå på lørdag og søndag også.

- Formiddagsturene på sommerruta til Myken må ikke gå på bekostning av de normale rutetilbudet i Lurøy.

- Erstatningsfartøy kan betjene Helgelandspendelens formiddagsrute (3 dager) på sommer i Lurøybassenget. Vi godtar et mindre fartøy så lenge den er godsførende. Sommerruta dekker inn seg selv, og derfor vil dette ikke bli en merkostnad.

Andre kommentarer vedr.

Hurtigbåt

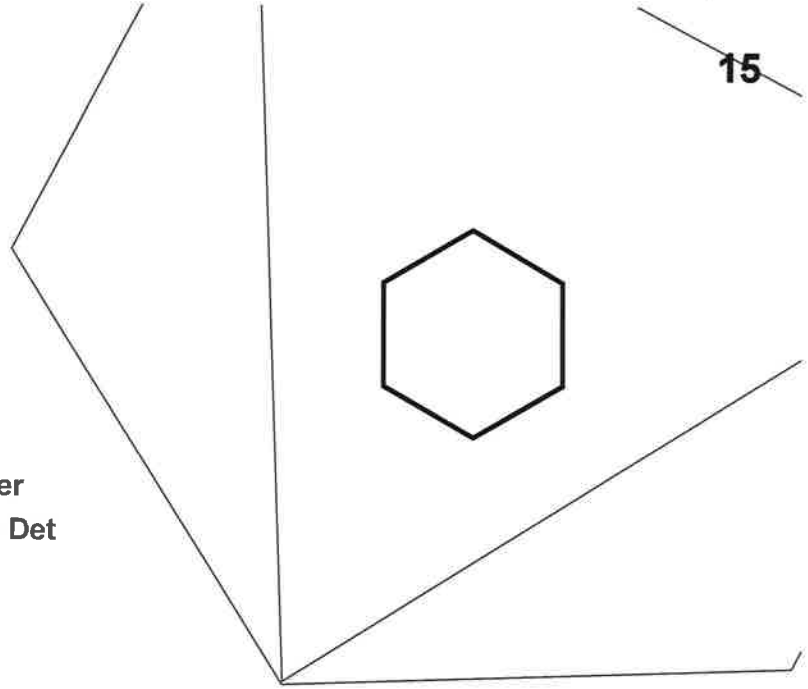

• Det må legges opp til at farlig gods også kan fraktes med hurtigbåt. Anløpssteder uten fergeanløp må kunne ta for eksempel Diesel på tank til anlegg lokalisert der. Det må tilrettelegges for lik praksis og ett fornuftig volum som ivaretar næringslivets behov.

Kommentarer i fht.

Buss

- Skoleelever må rekke buss fra Mo i Rana hverdager – denne må korrespondere med båter i Stokkvågen og tog. Må gå tidligst kl 16:00.

- Skoleelever må kunne reise med buss fra Sandnessjøen søndag og rekke fram til Mosjøen med korresponderende busser.

- Buss fredag ettermiddag fra Mosjøen må gå innom de videregående skolene og videre til Sandnessjøen og korresponderer med Helgelandspendelen der. Slik at skoleelever slipper å avbryte halve skoledagen for å rekke heim.

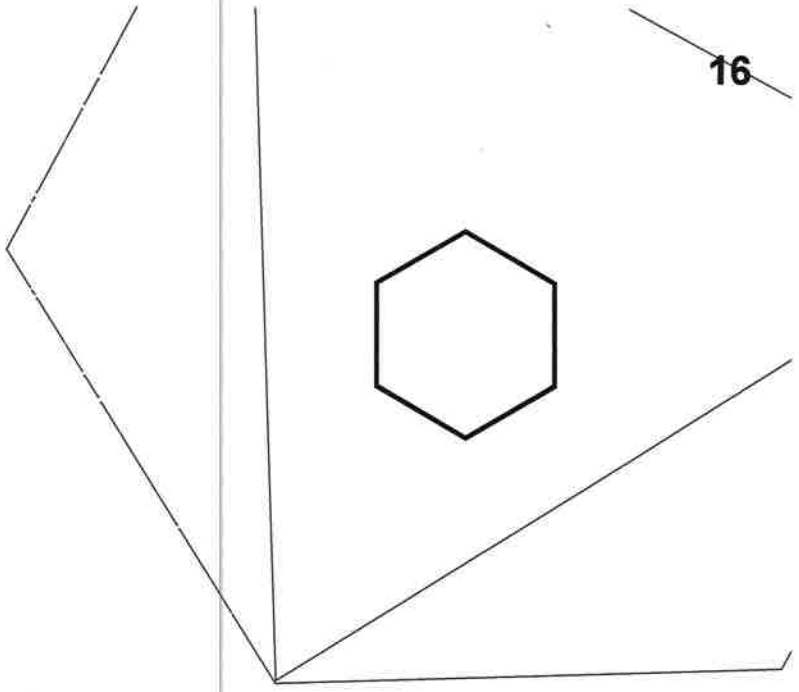

Kommentarer i fht.

Buss

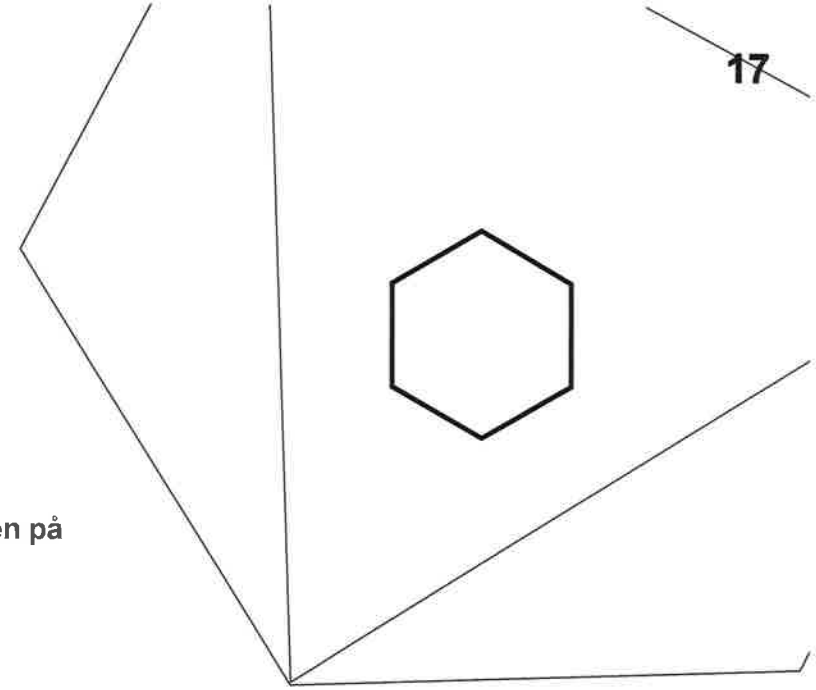

- Buss må korrespondere Tonnes - Stokkvågen slik at avstigende Nesøy/Gjerøy kommer seg med båt til og fra Sandnessjøen. Dette vil også ivareta befolkningen på innlandet sitt behov for buss og korrespondanse til Sandnessjøen.

- Buss Stokkvågen-Mo i Rana: Denne må tilpasses båtruter fra ytre krets. Bussforbindelse enten over Nesna eller Stokkvågen til Mo i Rana på kveld mandag-lørdag må finnes.

- Når Helgelandspendelen kanselleres bør det settes opp buss fra Stokkvågen-Sandnessjøen som erstatning i korrespondanse med ferge.

- Busstilbudet i Lurøy bør beholdes på minimum samme nivå som i dag.

Kommentarer i fht.

Ferge

- Det er vedtatt at det skal gå 2 ferger i Lurøy/Trænabassenget i vedtaket i Svolvær 2017. Dette har skapt stor usikkerhet både for kommune og næringsliv.

Vi har lagt til grunn at det må være tre ferger i bassenget. Både næringslivsaktører, privatpersoner og kommunen selv er avhengige av disse tre fergene. Fergene må ses i sammenheng og utnyttes maksimalt.

Arbeidsgruppa ønsker at Lurøy kommune krever at Nordland Fylkeskommune opphever dette vedtaket.

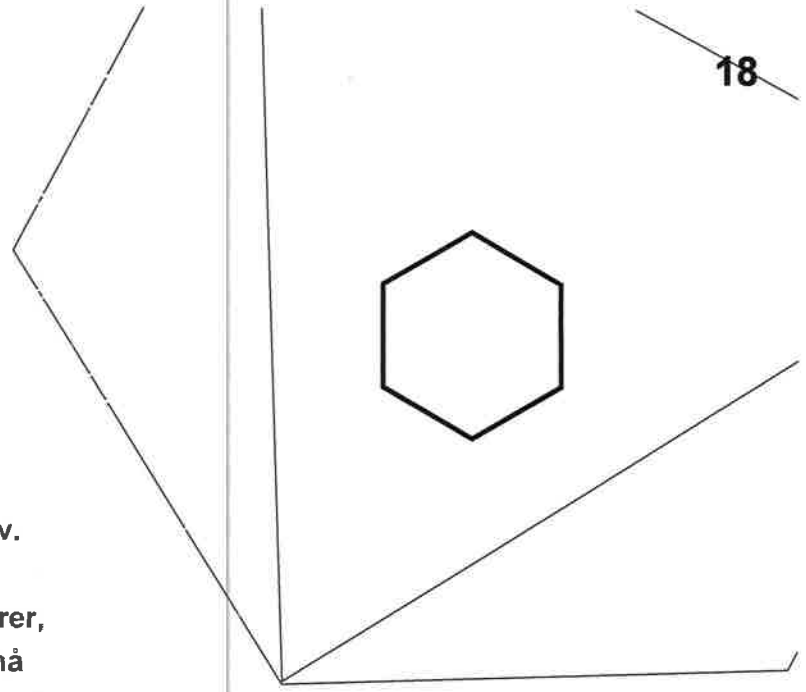

Kommentarer i fht.

Ferge

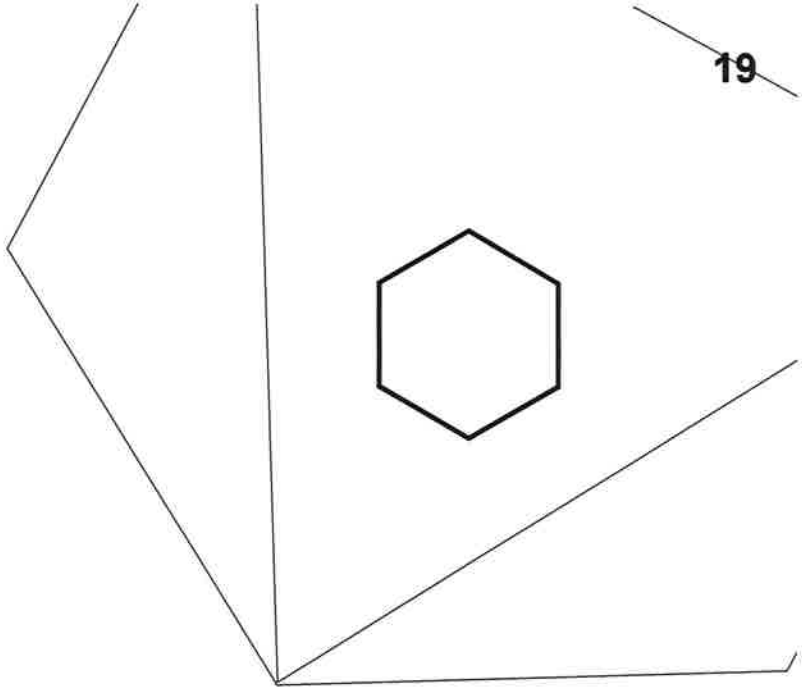

• I vårt ruteforslag vil ferge utover korrespondere med NEX på Onøy.

• Vi forutsetter at rutetidene som settes opp overholdes,
ferger må kjøre inn forsinkelser som ligger innenfor rimelig tid.

• All ruteproduksjon skal være helårlig. Dette vil skape forutsigbarhet
for næringsliv og andre som skal ut å reise.

• Ferger må supplere til NEX ved behov i forbindelse
med kansellering av Helgelandspendelen.

• Det må legges opp til at farlig gods også kan fraktes fra Træna-Lovund-Sleneset-
Onøy-Stokkvågen. I dag er det bare mulig på tur utover.

Kommentarer i fht.

Ferge

• Kvarøy anløpes av MF Husøy på utovertur og MF Lovund på retur (A-rute)

• I forbindelse med økt transportbehov mellom Lovund-Stokkvågen har det vært fremmet forslag om å bruke en av fergene kun i dette sambandet med direkteturer. Dette vil kunne være gjennomførbart, men man bør likevel ha gjennomgående turer på morgen og ettermiddag. Dette mener vi man kan bruke god tid på å finne gode løsninger for, og det bør ses på en slik eventuell endring når fergekai på Tonnes er etablert. I vårt ruteforslag har vi forsøkt å imøtekomme noen ønsker i forhold til dette sambandet ved å legge inn lengre liggetid ved noen anløp på Lovund. Dette for at det skal være mulig for at togtrallene kan settes av og trekkvognene skal kunne ta med seg fulle traller tilbake. Dette vil også være positivt for annen næringstransport som kun skal med leveranser til Lovund, og dermed redusere belastningen på andre avganger. Vi mener at det foreslåtte oppsettet ivaretar behovet på et hensiktsmessig og helhetlig vis som imøtegår både dette sambandets prekære behov og andres behov.

Kommentarer i fht.

Ferge

• Det vil være behov for økning av kapasiteten i Lurøy/Trænabassenget de nærmeste årene. Innen 3 år 30% økning, innen 5 år 100% økning, dette i forhold til 2019. Denne kapasitetsøkningen må ikke gå på bekostning av det resterende næringsliv og kommunens behov. Vi mener at man ved ferdigstilling av fergeleie på Tonnes bør kunne se på kapasitetsøkning/endring Træna-Lovund-Stokkvågen. Kvarøy kan da ivaretas med ny ferge på Tonnes.

• Vi advarer mot å gjøre endringer i fergerutene uten høringer med tilstrekkelig høringsfrist. Næringslivet er helt avhengige av fergene, og det er et behov for å stabilisere tjenesten og sikre et effektivt og godt tilbud.
(Det er viktig at Post og Tine er høringspart)

Kommentarer i fht.

Ferge

• For at statistikken på reisende i bassenget skal bli korrekt må man kunne løse billett fra a-b. Dette finnes ikke statistikk i dag mellom for eksempel Sleneset-Lovund.

• Reisende som eventuelt må på land for å snu bil beholder sin plass på ferga.

• På søndager og i høytid, men spesielt i sommerhalvåret opplever man å bli stående igjen på Onøy. I slike perioder må man vurdere å sette inn B-ruta eventuelt kjøre tidligere på søndag for å rekke en ekstra tur Stokkvågen-Onøy-Stokkvågen.

• Det er viktig med god regularitet på ruta, spesielt med tanke på pasienttransport. Mange reisende bruker Taxi mellom hjem-sykehus, og da må man sikre at disse kommer seg fram og tilbake uten unødvendig venting.

Kommentarer i fht.

Ferge

• Vågan (fergerute i Rødøybassenget)
Denne fergeruta betjener Hestmona og Sørnesøy anløpssted (Storselsøy og Nord Nesøy) Det har ikke vert mulig å finne ny rutetabell for denne strekningen. Fylkeskommunen har lagt fram nytt seilingsmønster. Ruta vil fra Januar gå alle sine turer via Jektvik. Dette innebærer 3-4 timers reisetid alle hverdager til Kilboghavn. Ruteturene går alle dager i retur via Jektvik fra Kilboghavn noe som gir 3-4 timers reisetid også i retur.

Vi vil be om at reisen fra Kilboghavn om kvelden går utover til øyene uten og først gå via Jektvik. Dette vil gi en reisetid på 2 ½-3 timer til Storselsøy og Nordnesøy. Kretsene ser fram til ferdigstillelse av fergeleie på Tonnes. Når fergeleie på Tonnes er på plass vil dette inkludere Kvarøy i ruta og gi en seilingstid på ca 15 minutter til Kvarøy 1 time til Storselsøy og 1.5 timer til Nordnesøy.

Kommentarer i fht.

Kai og ekspeditør

• Vi ber om at anløpssted for Helgelandspendelen flyttes tilbake til opprinnelig anløps kai, og at avtale med ekspeditører for Onøy, Sleneset og Nesna gjenopprettes. Dette begrunnes i mange negative erfaringer, siden anløpssted ble flyttet 01.09. 2020
Eksempel på negative erfaringer:

• Dårlig regularitet med Helgelandspendelen på grunn av værforhold og hensyn til flo og fjære.

• Nestenulykker i forbindelse med i land og ombordstigning av passasjerer. Hendelse som gjør at passasjerer føler utrygghet og vegrer seg for å reise

Kommentarer i fht.

Kai og ekspeditør

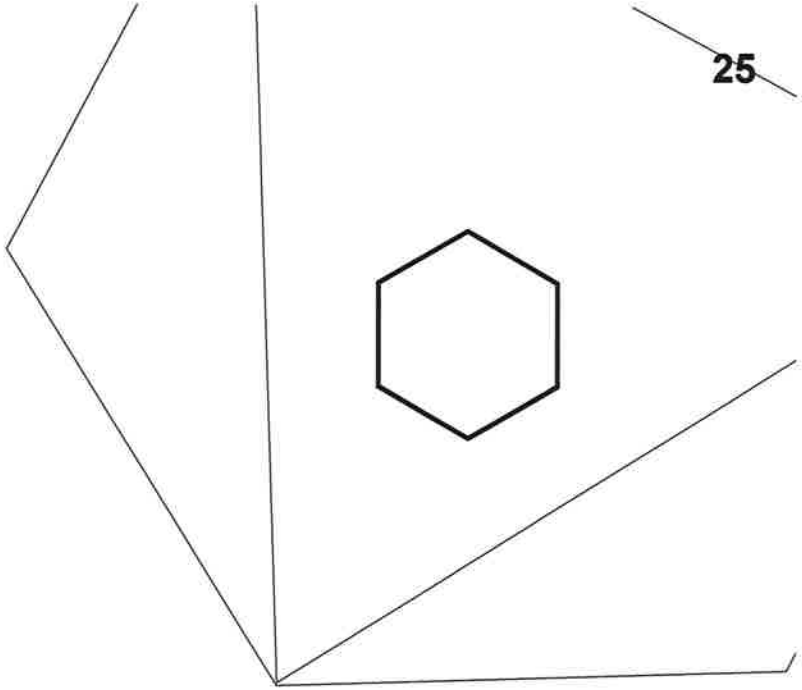

- Frakt av medisiner fra apotek til Onøy og Sleneset vanskeliggjøres fordi det kreves personlig oppmøte for henting av forsending

- Sending og mottak av gods for næringsliv og innbyggere, forutsetter personlig oppmøte. Noe som har vist seg å fungere lite tilfredsstillende, og som igjen hør ført til at gods tilbud med hurtigbåt til Onøy og Sleneset er betraktelig forringet.

- Det må være ekspeditør på kaiet i Sandnessjøen til at Helgeland er gått 1630.

Kommentarer i fht.

Trænas ruteforslag

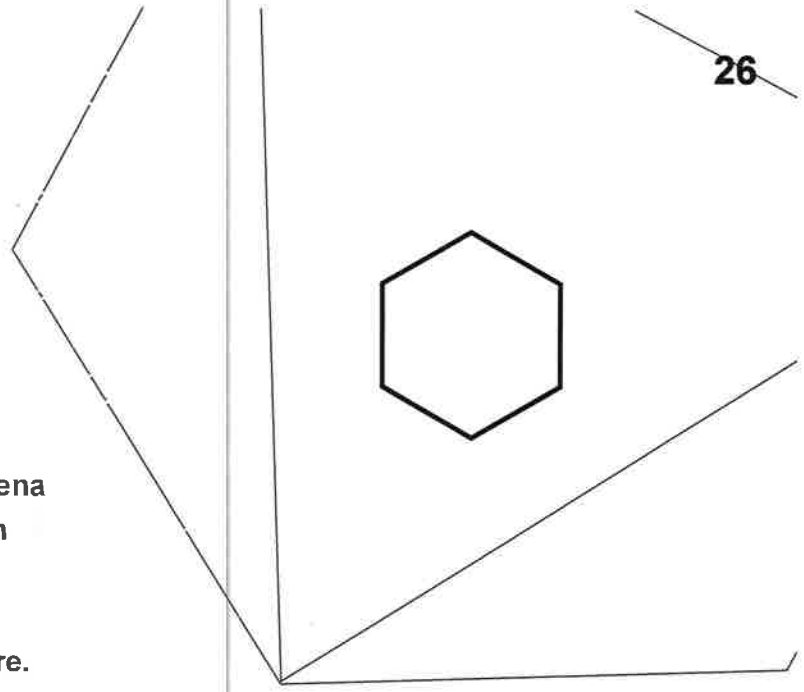

- De største avvikene er oppstart av NEX fra Bodø på ettermiddag og retur fra Træna på kveld hvor Helgelanspendelen ikke går innom Lovund og Sleneset. Dette er en viktig pendlerbåt i Lurøy/Træna og vi mener vårt forslag er å foretrekke.

- I Trænas forslag er Kvarøy tatt ut som anløpssted, dette lar seg ikke gjennomføre.

- Det er mindre tidsdifferanser mellom ruteforslagene til Lurøy/Træna på hurtigbåt.

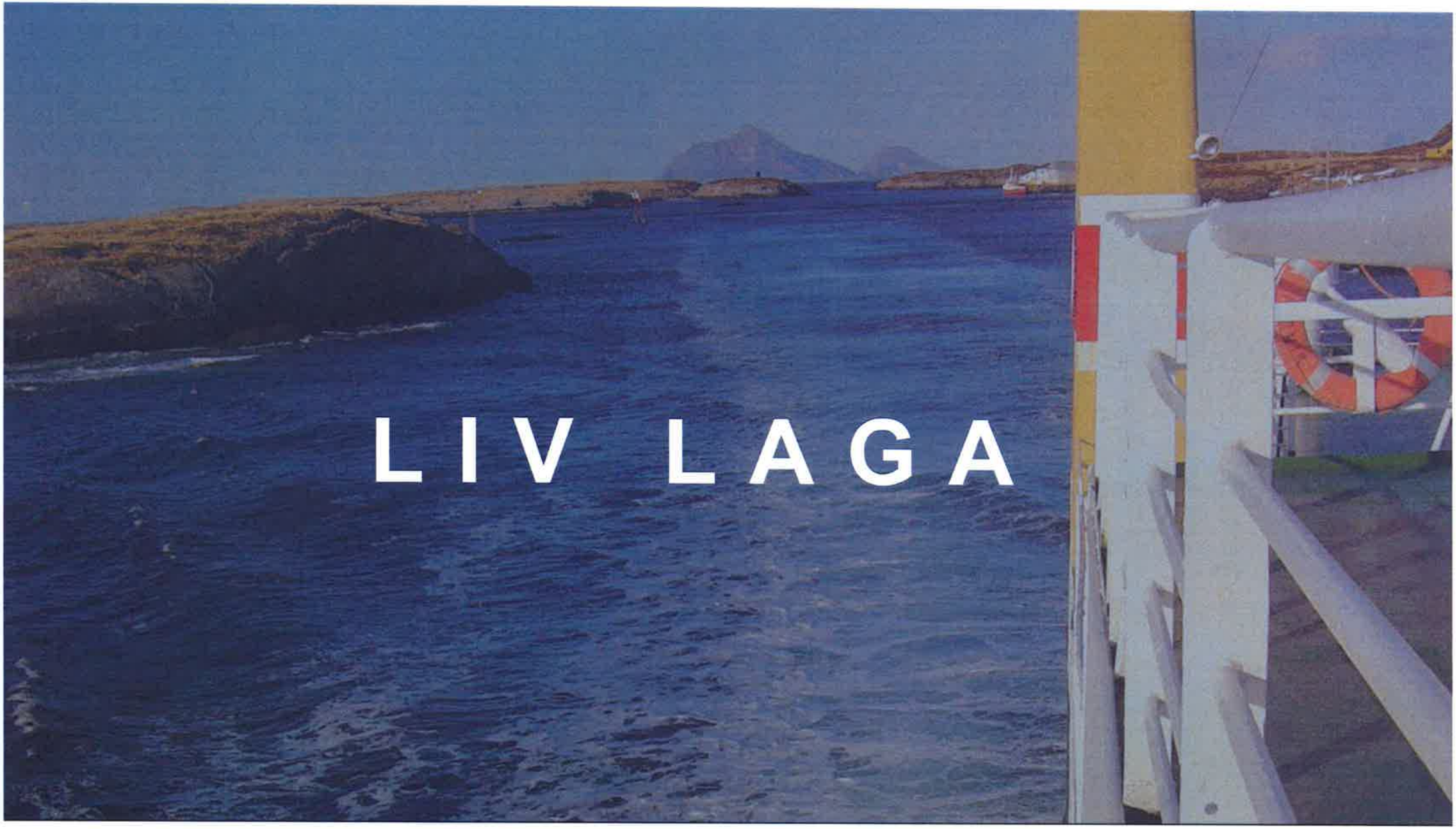
LIV LAGA

Rute 18-191 Trænaruta/Helgelandspendelen

		1	2	3	4	5	6	7	7
Fra	**Selvær**	**0545**	**0545**	**0545**	**0545**	**0545**	**0545**	**1245**	/
	Træna	0605	0605	0605	0605	0605	0605	1305	/
	Lovund	0640	0640	0640	0640	0640	0640	1335	/
	Sleneset	0700	0700	0700	0700	0700	0700	1355	/
	Nord-Solvær	x	x	x	x	x	x	x	/
	Onøy	0725 aj	0725 aj	0725 aj	0725 aj	0725 aj	0725 a	1415	/
	Stokkvågen	'0745 b	0745 b	0745 b	0745 b	0745 b	0745 b	1435ab	/
	Nesna	0815	0815	0815	0815	0815	0815	1500	/
Til	**Sandnessjøen**	**0845**	**0845**	**0845**	**0845**	**0845**	**0845**	**1530**	/
Fra	**Sandnessjøen**	**1100**	/	**1100**	/	**1100**	/	**1650**	
	Nesna	1130	/	1130	/	1130	/	1720	
	Stokkvågen	1200	/	1200	/	1200	/	1745	/
	Onøy	1220 j	/	1220 j	/	1220 j	/	1805	/
	Nord-Solvær	x	/	x	/	x	/	/	/
	Sleneset	1240	/	1240	/	1240	/	1820	/
	Lovund	1305	/	1305	/	1305	/	1840	/
	Træna	1335	/	1335	/	1335	/	1910	/
Til	**Selvær**	/	/	/	/	/	/	/	/
Fra	**Selvær**	/	/	/	/	/	/	/	/
	Træna	1335	/	1335	/	1335	/	1910	/
	Lovund	1410	/	1410	/	1410	/	1940	/
	Sleneset	1430	/	1430	/	1430	/	2000	/
	Nord-Solvær	/	/	/	/	/	/	x	/
	Onøy	1445	/	1445	/	1445	/	2020	/
	Stokkvågen	1505	/	1505	/	1505	/	2040 ce	/
	Nesna	1530	/	1530	/	1530	/	/	
Til	**Sandnessjøen**	**1600**	/	**1600**	/	**1600**	/	/	
Fra	**Sandnessjøen**	**1630**	**1630**	**1630**	**1630**	**1630**	**1630**	/	/
	Nesna	1700	1700	1700	1700	1700	1700	/	/
	Stokkvågen	1730 b	1730 b	1730 b	1730 b	1730 b	1730 f	2045	/
	Onøy	1750 j	1750 j	1750 j	1750 j	1750 j	1750	2105	/
	Nord-Solvær	-	-	-	-	-	x	x	/
	Sleneset	1805	1805	1805	1805	1805	1805	2125	/
	Lovund	1825	1825	1825	1825	1825	1825	2145	/

	Træna	1855	1855	1855	1855	1855	1855	2215	/
Til	**Selvær**							**2235**	/
Fra	**Selvær**								/
	Træna	1855	1855	1855	1855	1855	1855		/
	Lovund	1930	1930	1930	1930	1930	1930		/
	Sleneset	1950	1950	1950	1950	1950	1950		/
	Nord-Solvær	x	x	x	x	x	x		/
	Onøy	2005	2005	2005	2005	2005	2005		/
	Stokkvågen	/	/	/	/	/	/		/
	Nesna	/	/	/	/	/	/		/
	Stokkvågen	/	/	/	/	/	/		/
	Onøy	2015 ch	2015 ch	2015 ch	2015 ch	2015 ch	2015 ch		/
	Nord-Solvær	x g	x g	x g	x g	x g	x g		/
	Sleneset	x g	x g	x g	x g	x g	x g		/
	Lovund	x g	x g	x g	x g	x g	x g		/
	Træna	x g	x g	x g	x g	x g	x g		/
Til	**Selvær**	**2225**	**2225**	**2225**	**2225**	**2225**	**2225**		/

Tegnforklaring:

a) Korr. med båtrute 23-731 til Bodø.
b) Korr. med buss til/fra Mo, rute 18-341.
c) Korr. med båtrute 23-731 til Sandnessjøen.
d) Ved behov med pass. fra *Træna til Selvær*.
e) Korr. med buss til Mo, rute 18-341. (lørd. kl. 0815, sønd kl. 2000)
f) Korr. med buss til Tonnes.
g) Anløpes på bestilling over skipets mobiltelefon før kl. 2020.
h) Anløpes på bestilling over skipets mobiltelefon før kl. 1800.
j) Korr. med buss rute 18-345
h) Korr. med ferje 18-344
x) Anløpes på bestilling over skipets mobiltelefon 480 77 012.

Tegnforklaring :

I daglinje	1=Mandag 2=Tirsdag 3= Onsdag 4=Torsdag 5=Fredag 6=lørdag 7=Søndag
I tabell	| = stopper ikke X = stopper ved behov - = stopper uten tidsangivelse

Båt Tlf. 480 77 012 e-mail : helgeland@borea
Rederi Tlf. 750 64 126 e-mail : post@boreal.no

ıl.no

A-Rute										
	Dx67	6	7	135	24	6	7	Dx67	Træna	24
Lovund	5:35	6:35	7:35	1030	1030	1340	1340	1525		|
Sleneset	6:25	725	825	|	|	1430	1430	|		1815
Onøy	07:10*	805	910	|	|	1510	1510*	|	1645	|
Indre Kvarøy	|	|	|	|	|	|	|	|		|
Stokkvågen	0750 c)	855	955	1155	1155	1550	1550	1650	1745	1915
Stokkvågen	0800 f)	915	1015	1350	1350	1600	1600	1700		1955
Onøy	8:40	955	1055	|	|	1640	1640	1740		2035
Sleneset	xa)	1035	1135	|	|	1720	1720	1815		2120
Lovund	1010	1125	1225	1515	1515	1810	1810	|		j)

Ferga går til
avgang 01:0(
18-191 går de

B-Rute			
	Dx67	Dx67	Dx67
Stokkvågen	920	1520	1945
Onøy	1000	1600	|
Sleneset	1040	1640	|
Lovund	1130	1730	2125
Lovund	1155	1735	2130
Sleneset	1245	1825(xd)	|
Onøy	1325	1905	|
Stokkvågen	1405	1940	2305

* Gjenstående trafikk kan reise med ferjerute 18-192 fra Onøy til Stokkvå
a) Må bestilles over skipets telefon innen kl. 0750
b) Må bestilles over skipets telefon innen kl. 1700
c) Forbindelse med buss på Stokkvågen
d) Må bestilles over skipets telefon innen kl. 1730
e) Må bestilles over skipets telefon innen kl. 1800
f) Prioritert farlig last ADR-gods
h) Må bestilles over skipets telefon innen kl. 2030
i) Behovstur, (gjelder kun kjøretøy) må bestilles/avtales på skipets telefo
j) Ferga går til Lovund, før avgang 01:00. Ved Innstilt 18-191 går den om
k) Gjelder kun kjøretøy fra Stokkvågen til stedet.

135	6	7	Dx67
|	1820	1820	01:00/xi)
1815	xe)	1910	|
|	xe)	1950	|
xb)	|	|	|
1950	2030	2030	02:30/xi)
1955	2045	2045	02:35/xi)
2035	xh)	2125	xk)
2120	xh)	2205	xk)
j)	2255	2255	04:40/xk)

Lovund, før
). Ved Innstilt
en omgående.

ågen
n innen 2120
gående dersom reisende til Lovund.

Ferjerute Stokkvågen – Træna 18-192

	mandag	tirsdag	onsdag	torsdag	fredag	lørdag	søndag
Træna	Kl 0630	Kl 0630	Kl 0630	Kl 0630	Kl 0630	Kl 0630	
Selvær	x	x	x	x	x	x	
Onøy	*(0720)	*(0720)	*(0720)	*(0720)	*(0720)	*(0720)	
Stokkvågen	kl 0900aj	kl 0900aj	kl 0900aj	kl 0900aj	kl 0900aj	kl 0900aj	
Stokkvågen	Kl 0905	Kl 0905	Kl 0905	Kl 0905	Kl 0905	Kl 0920	
Kvarøy	xe		xe		xe		
Træna	/	Kl 1120	/	Kl 1120	/		xf
Selvær	xg	/	xg	/	xg		xf
Træna	Kl 1230	Kl 1140	Kl 1230	Kl 1140	Kl 1230		Kl 1400
Selvær	/	xg	/	xh	/		/
Træna	/	/	/	/	/		/
Træna	Kl 1515i	Kl 1515i	Kl 1515i	Kl 1515i	Kl 1515i		Kl 1415
Onøy	Kl 1645	Kl 1645	Kl 1645	Kl 1645	Kl 1645		*
Stokkvågen	kl 1730b	kl 1730b	kl 1730b	kl 1730b	kl 1730b		Kl 1640
Stokkvågen	kl 1745b	kl 1745b	kl 1745b	kl 1745b	kl 1745b	kl 1745b	Kl 1745
Træna	Kl 1945	Kl 1945	Kl 1945	Kl 1945	Kl 1945	Kl 1945	Kl 1945
Selvær	xc	xc	xc	xc	xc	xc	xc
Træna	Kl 2100	Kl 2100	Kl 2100	Kl 2100	Kl 2100	Kl 2100	Kl 2100

*) anløpes kun ved trafikk TIL stedet eller gjenstående trafikk fra rute 18-344

x) behovsanløp, bestilles over skipets mobiltelefon
a) hvis anløp av Onøy er ankomst Stokkvågen kl 0915 (30 min tidligere hvis Selvær ikke anløpes)
b) korr med buss til/fra Tonnes og Mo
c) anløp gjennomføres kun hvis det er kjøretøy til eller fra stedet
e) bestillingstur (gjelder kun for kjøretøy) bestilles på skipets telefon innen kl 0900.
f) bestillingstur (gjelder kun for kjøretøy) bestilles på skipets telefon innen kl 1930 lørdag.
g) fartøy kan på forespørsel vente inntil 15 min mellom ankomst og avgang Selvær
h) fartøy kan på forespørsel vente inntil 60 min mellom ankomst og avgang Selvær
i) korr med rute 18-195 på hverdager
j) hvis Selvær ikke anløpes vil ankomst Stokkvågen være 0830

Nex I **Helårsrute**

	Mandag	Tirsdag	Onsdag	Torsdag	Fredag	Lørdag	Søndag
Sandnessjøen	**0625**	**0625**	**0625**	**0625**	**0625**	**0625**	**1345**
Nesna	0655	0655	0655	0655	0655	0655	1415
Stokkvågen	/	/	/	/	/	/	1440
Stokkvågen	/	/	/	/	/	/	1445
Onøy	0720 E	0720 E	0720 E	0720 E	0720 E	0720 E	/
Onøy	0725	0725	0725	0725	0725	0725	/
Indre Kvarøy	0745	0745	0745	0745	0745	0745	1500
Tonnes	0750	0750	0750	0750	0750	0750	1505
Selsøyvik	0758	0758	0758	0758	0758	0758	1513
Gjerøy	0805	0805	0805	0805	0805	0805	1520
Rødøy	0815	0815	0815	0815	0815	0815	1530
Vågaholmen	0840 D	0840 D	0840 D	0840 D	0840 D	0840 D	1555
Bolga	0905	0905	0905	0905	0905	0905	1620
Grønøy	0920 F	0920 F	0920 F	0920 F	0920 F	0920 F	1635
Ørnes	0940	0940	0940	0940	0940	0940	1655
Støtt	1000	1000	1000	1000	1000	1000	1715
Sørarnøy	1045	1045	1045	1045	1045	1045	1800
Bodø	**1115**	**1115**	**1115**	**1115**	**1115**	**1115**	**1830**
Bodø	**1625**	**1625**	**1625**	**1625**	**1625**	**1625**	**1645**
Sørarnøy	1655	1655	1655	1655	1655	1655	1715
Støtt	1735	1735	1735	1735	1735	1735	1755
Ørnes	1755	1755	1755	1755	1755	1755	1815
Grønøy (F)	1820	1820	1820	1820	1820	1820	1840
Bolga	1835	1835	1835	1835	1835	1835	1855
Vågaholmen (D)	1855	1855	1855	1855	1855	1855	1915
Rødøy	1915	1915	1915	1915	1915	1915	1935
Gjerøy	1920	1920	1920	1920	1920	1920	1940
Selsøyvik	1930	1930	1930	1930	1930	1930	**1950**
Tonnes (A)	1950	1950	1950	1950	1950	1950	2010
Indre Kvarøy	1955	1955	1955	1955	1955	1955	2015
Stokkvågen	/	/	/	/	/	/	2040
Stokkvågen	/	/	/	/	/	/	2045
Onøy (B)	2015	2015	2015	2015	2015	2015	/
Stokkvågen	X	X	X	X	X	X	/
Nesna (GL)	-	-	-	-	-	-	2110
Sandnessjøen (-I)	**2145**	**2145**	**2145**	**2145**	**2145**	**2145**	**2140**

18-193	LURØY		Helårsrute			Gyldig fra/tom:	01.01.2021 - 31.01.2031	
	Dager	Mandag	Tirsdag	Onsdag	Torsdag	Fredag	Lørdag	Søndag
Fra	**Sørnesøy**	**0600**	**0600**	**0600**	**0600**	**0600**	**0600**	**1910**
"	Hestmona	X	X	X	X	X	X	X
"	Indre Kvarøy	X	X	X	X	X	X	
"	**Tonnes**	X (AD)	X (AD)	X (AD)	X (AD)	X (AD)	X (AD)	
"	Indre Kvarøy	X	X	X	X	X	X	
"	Stuvland	-	-	-	-	-	-	X
"	Aldra	-	-	-	-	-	-	X
Til	**Stokkvågen**	**0740 (AB)**	**0740 (AB)**	**0740 (AB)**	**0740 (AB)**	**0740 (AB)**	**0740 (AB)**	**2035**
Fra	**Stokkvågen**	**0750**	**0750**	**0750**	**0750**	**0750**	**0750**	
Til	**Onøy**	**0820**	**0820**	**0820**	**0820**	**0820**	**0820**	
Fra	**Onøy**	**0820**		**0820**		**0820**		
"	Indre Kvarøy	X		X		X		
"	Tonnes	0900 (A)		0900 (A)		0900 (A)		
"	Hestmona	X		X		X		
"	Sørnesøy	X (0940)		X (0940)		X (0940)		
"	Lurøy	X		X		X		
Til	**Onøy**	**1030**		**1030**		**1030**		
Fra	**Onøy**	**1230 (B)**		**1230 (B)**		**1230 (B)**		
"	Lurøy	X		X		X		
"	Indre Kvarøy	X		X		X		
"	Tonnes	1310		1310		1310		
"	Indre Kvarøy	X		X		X		
"	Hestmona	X		X		X		
"	Sørnesøy	X		X		X		
Til	**Onøy**	**1440 (B)**		**1440 (B)**		**1440 (B)**		
Fra	**Sørnesøy**							
Fra	**Onøy**	**1615**	**1615**	**1615**	**1615**	**1615**	**1615**	
Til	**Stokkvågen**	**1645 (A)**	**1645 (A)**	**1645 (A)**	**1645 (A)**	**1645 (A)**	**1645 (A)**	
Fra	**Stokkvågen**	**1730 (AB)**	**1730 (AB)**	**1730 (AB)**	**1730 (AB)**	**1730 (AB)**	**1730 (AB)**	**2045**
"	Aldra	-	-	-	-	-	-	X
"	Stuvland	-	-	-	-	-	-	X
"	Indre Kvarøy	-	-	-	-	-	-	

Ruteplan Tysfjord

05.05.2009.

Til	Tonnes	-	-	-	-	-	X	|
								|
Fra	Tonnes	-	-	-	-	-	X	|
"	Indre Kvarøy	X	X	X	X	X	/	|
"	Hestmona	X	X	X	X	X	X	X
Til	Sørnesøy	1935	1935	1935	1935	1935	1935	2200

A = Buss til/fra Mo eller Tonnes
B = Korrespondanse med Trænaruten.
C = Korrespondanse med NEX til Bodø og til Sandnessjøen.
D = Korrespondanse med Rødøyruten
F = Bestilles før kl. 18.00 på lørdag

Tegnforklaring:
/ = Anløpes ikke X = Anløpes på signal/behov - = Anløpes uten fast klokkeslett

Søndagsrute ses opp mot NEX1, oppstart Sørnesøy

	Må gå hele året	
	Båt tlf: 952 40 112	
	Rederi tlf: 991 66 522	e-post: post@lovundskyss.no

Ruteplan Tysfjord

05.05.2009.

Rute 18-191 Helgelandspendelen Sommer
Ruteplan fom. 18.06 - 15.08

Med forbehold om endringer i perioden

		Mandag	Tirsdag	Onsdag	Torsdag	Fredag	Lørdag	Søndag
	Selvær							
Fra	**Træna**	0550	0550	0550	0550	0550	0555	1305
	Lovund	0625	0625	0625	0625	0625	0625	1335
	Sleneset	0645	0645	0640	0645	0640	0645	1355
	Nord Solvær	/	/	x	/	x	/	x
	Onøy	0700	0700	0700	0700	0700	0700	1415
	Stokkvågen	0720ae	0720ae	0720ae	0720ae	0720ae	0720a	**1435ab**
	Nesna fergekai	0745	0745	0745	0745	0745	/	1500
Til	**Sandnessjøen**	**0815**	**0815**	**0815**	**0815**	**0815**	/	**1530**
Fra	**Sandnessjøen**	**0820**	**0820**	**0820**	**0820**	**0820**	/	/
	Nesna fergekai	0850	0850	0850	0850	0850	/	/
	Stokkvågen	0915	0915	0915	0915	0915	0725	/
	Onøy	0935	0935	0935	0935	0935	0745	/
	Sleneset	0950	0950	0950	0950	0950	0800	/
	Lovund	1010	1010	1010	1010	1010	0820	/
	Træna	1040	1040	1040	1040	1040	**0850**	/
	Selvær	1100	1100	1100	1100	1100	/	/
Til	**Myken**	**1135**	**1135**	**1135**	**1135**	**1135**	/	/
Fra	**Myken**	**1145**	**1145**	**1145**	**1145**	**1145**	/	/
	Selvær	1220	1220	1220	1220	1220	/	/
	Træna	1240	1240	1240	1240	1240	**0850**	/
	Lovund	1310	1310	1310	1310	1310	0920	/
	Sleneset	1330	1330	1330	1330	1330	0940	/
	Nord Solvær	/	/	x	/	x	/	/
	Onøy	1350	1350	1350	1350	1350	0955	/
	Stokkvågen	1410	1410	1410	1410	1410	1015	/
	Nesna fergekai	1435	1435	1435	1435	1435	1040	/
Til	**Sandnessjøen**	**1505**	**1505**	**1505**	**1505**	**1505**	**1110**	/
Fra	**Sandnessjøen**	**1615**	**1615**	**1615**	**1615**	**1615**	**1615**	**1650**
	Nesna fergekai	1645	1645	1645	1645	1645	1645	1720
Til	**Stokkvågen**	**1710bd**	**1710bd**	**1710bd**	**1710bd**	**1710bd**	**1710bd**	**1745**
Fra	**Stokkvågen**	**1710**	**1710**	**1710**	**1710**	**1710**	**1710**	**1745**
	Onøy	1730	1730	1730	1730	1730	1730	1805
	Nord Solvær	/	/	x	/	x	/	/
	Sleneset	1745	1745	1750	1745	1750	1745	1820
	Lovund	1805	1805	1810	1805	1810	1805	1840
	Træna	1835	1835	1840	1835	1840	1835	1910
	Træna	1840	1840	1840	1840	1840	1840	1910
	Lovund	1910	1910	1910	1910	1910	1910	1940
	Sleneset	1930	1930	1930	1930	1930	1930	2000
	Nord Solvær	/	/	/	/	/	/	x
	Onøy	1945	1945	1945	1945	1945	1945	2020
Til	**Stokkvågen**	**2005c**	**2005c**	**2005c**	**2005c**	**2005bc**	**2005c**	**2040ce**
Fra	**Stokkvågen**	**2015**	**2015**	**2015**	**2015**	**2015**	**2015**	**2045**
	Onøy	2035	2035	2035	2035	2035	2035	2105
	Nord Solvær	/	/	x	/	x	/	x
	Sleneset	2050	2050	2055	2050	2055	2050	2125
	Lovund	2110	2110	2115	2110	2115	2110	2145
Til	**Træna**	**2140**	**2140**	**2145**	**2140**	**2145**	**2140**	**2215**

Tegnforklaring:

a) Korr. med båtrute 23-731 til Bodø.
b) Korr. med buss til/fra Mo, linje 100.
c) Korr. med båtrute 23-731 til Sandnessjøen.
d) Korr med båtrute 18-193 Lurøy
e) Korr. med buss til Mo, linje 100.
x) Behovsanløp. Bestilles senest dagen før avreise.

Tegnforklaring :

I daglinje	Man=Mandag Tirs=Tirsdag Ons= Onsdag Tors=Torsdag Fre=Fredag Lør=lørdag Søn=Søndag
I tabell	| = stopper ikke X = stopper ved behov

Båt
Rederi Tlf. 915 55 888 e-mail : p

Trænaruta

0545
0605
0640
0700
x
0725 aj
'0745 b
0815
0845
1100
1130
1200
1220 j
x
1240
1305
1335
/
/
1335
1410
1430
/
1445
1505
1530
1600
1630
1700
1730 b
1750 j
x
1805
1825
1855
1855
1930
1950
x
2005
/
/
/
2015 ch
x g
x g
x g
x g
2225

oost@boreal.no

LURØY
KOMMUNE

Sentraladministrasjonen

Lokalutvalg
Lurøy kommune
Lurøy Næringsforum
Lovund Industriforum

Saksnr.	*Journalnr.*	*Arkivkode*	*Avd/Sek/saksbeh.*	*Dato*
20/1123	20/7269	SARK 12-15/N00	SADM/RÅDM/EAH	*16.11.2020*

HØRING: ARBEIDSGRUPPAS FORSLAG FOR SAMFERDSEL I LURØY
Ordfører i Lurøy har nedsatt ei arbeidsgruppe for samferdsel til å utarbeide et forslag til hvordan rutene ønskes i Lurøy kommune, med følgende mandat: *Mandatet til gruppen er å se på all samferdsel i vårt område, med utgangspunkt i de høringer/innspill som er kommet, og vedtak som er gjort på dette saksområdet. Det legges til grunn at samferdselen i område ses i sammenheng, og at det foreslås rutetabeller for de aktuelle rutene. Basisen må være fergeruter som tilfredsstiller næringslivets transportbehov, intern pendling og øvrige reisende.*

Arbeidsgruppa har bestått av Iren Beathe Teigen (leder), Per Asle Pedersen (nestleder), Torger Nordås, Asle Lyngøy og Carl Einar Isachsen.

Gruppa har gjennomført et fysisk møte med Nova Sea, og hadde et åpent fellesmøte der næringsliv i kommunen var invitert. Ruteforslaget som følger saken ble ikke presentert i møtene.

Den 16. november ble forslag for samferdsel i Lurøy presentert for Formannskapet. Videre skal forslaget sendes til høring hos lokalutvalg før saken skal legges fram til behandling i Formannskapsmøte den 11. desember.

Lokalutvalg, Lurøy kommune som organisasjon, Lurøy næringsforum og Lovund Industriforum er høringsparter i denne saken. Frist for å komme med innspill er den 2.12, og innspillene sendes til: postmottak@luroy.kommune.no.

Med vennlig hilsen

Eli-Anne Hauknes
næringsleder
Dokumentet er signert elektronisk

Kopi til: Rådmann, Ordfører, Plan- og utviklingsrådgiver

Vedlegg: Presentasjon, forslag til ruter og link til kommuneTV for streaming av presentasjon

LIV LAGA

Sentraladministrasjonen, 8766 LURØY
Telefon: 75091500 E-post: eli-anne.hauknes@luroy.kommune.no - www.luroy.kommune.no

SAMLET SAKSFRAMSTILLING

Arkivsak: 20/.....

Klageadgang: .....

Tildeling av kulturmidler for 2020

Saksbehandler:		Arkiv:
Saksnr.:	**Utvalg**	**Møtedato**
16/20	Onøy/Lurøy lokalutvalg	26.11.2020

Bakgrunn:

Lokalutvalget har mottatt henvendelser/søknader fra lag og foreninger på kulturmidler.

Kulturmidler
Lurøy kommune har en søkbar tilskuddsordning til kulturlivet i kommunen. Lokalutvalgene administrerer og tildeler kulturmidler til lokale lag og foreninger innenfor den enkelte lokalutvalgskrets - og til kulturprosjekter med rekkevidde utover egen krets.

Mål
Kommunen skal ved at det gis tilskudd, oppmuntre til større og bredere aktivitet og tilby organisasjonene nye oppgaver.

Hvem kan søke
Frivillige lag og foreninger, med unntak av politiske parti, fagforeninger og helseorganisasjoner.

Følgende vektlegges ved tildeling:

- Omfanget av aktivitet/medlemstall
- Driftsutgifter/arrangementsutgifter/mulighet til selvfinansiering
- Tilbud til spesielle, prioriterte grupper jfr. kommunale satsningsområder

Onøy/Lurøy lokalutvalg har kr. 44 630 til fordeling i kretsen.

Følgende søknader er innkommet:

Søker	Tiltak	Søknadsbeløp
Pust og pes	Fornyelse av utstyr	10 000
Ul NOR	Familiejulefest	5 000
Lurøy kystlag	Oppføring av naust/hjell (lysrør og installasjon)	10 000
Pust og pes	Hjelpetiltak korona, faste utgifter	20 000
Totalt beløp		45 000

Vedlegg:
Brev fra:

Utskrift til: Lurøy kommune, lokalutvalgets medlemmer

Saksbehandlerens innstilling:

Saken legges frem uten forslag til vedtak, pga manglende sekretær.

Onøy, x.xx.2020 xxxxxxxx, lokalutvalgssekretær

Behandling/vedtak i Onøy/Lurøy Lokalutvalg den 26.11.2020 sak 16/20

Enstemmig vedtak:

Lokalutvalget stilte spørsmål om hvorvidt søknader burde behandles da det ikke har vært annonsert utdeling. Informasjon ang søknadsfrister ligger på kommunens hjemmeside, og utvalget har valgt å behandle søknadene på bakgrunn av det.

Søker	Tiltak	Søknadsbeløp	Innstilling/vedtak
Pust og pes	Fornyelse av utstyr	10 000	9 630
Ul NOR	Familiejulefest	5 000	5 000
Lurøy kystlag	Oppføring av naust/hjell (lysrør og installasjon)	10 000	10 000
Pust og pes	Hjelpetiltak korona, faste utgifter	20 000	20 000
Totalt beløp		45 000	44 630

Midlene utbetales omgående til de aktuelle søkerne.

Arkivsaksnr. 20/.....

Utvalget bevilger penger til U.L Nord som en påskjønnelse for gjennomført 17.mai feiring, hensyntatt de strenge corona restriksjonene, med avsatt beløp for 17.mai arrangement.

Utvalget bevilger penger til 8.klasse ved Onøy/lurøy skole, for oppsetting og tenning av julegran. Pga corona situasjonen og restriksjoner ønsker vi en «stille» julegrantenning. Det bevilges 2000kr til dette, som tas av drifts midler.

SØKNAD OM KULTURMIDLER

PF 02/94

Organisasjonens navn: Lurøy Fyrtlag

Opplysninger om søknaden: ~~Vår~~/høst 20 20

Søknadsbeløp kr. 10000-

Orientering om hvordan midlene vil bli brukt:

Oppføring av navst/hjell på Lurøy. Søker om økonomisk Støtte til lysrør og instalasjon, for belysning i det nye bygget.

Opplysninger om organisasjonen:

Styremedlemmer (oppgi navn, adresse og telefon arbeid/privat):

Leder: Birger Johannesen

Kasserer: Tor-Sverre Salamonsen

MEDLEMSSKAPSOPPLYSNINGER :

Type virksomhet	Antall lag	Antall medlemmer	Medlemsskap (menn/kvinner)							
			0 – 13 år		14 – 17 år		18 – 25 år		Over 25 år	
			M	K	M	K	M	K	M	K
Museum	1	27							25	2

Valgt på årsmøte den: _____ for perioden: _____

For utbetaling av tilskudd (oppgi navn, adresse og **kontonummer bank/post**):

Aktiviteter/planlagte aktiviteter:

Avlyst på grum av Korona!

Oppgi kontonummer som tilskuddet skal betales til: .....

Sted: _____ dato: _____ underskrift: Birger Johannesen

Søknadsfrist: 15-9 20 20

Legg ved følgende:
- Årsmelding/regnskap for forrige år
- Redegjørelse over bruk av tidligere mottatte midler.

Sendes: **Lokalutvalgskontoret i kretsen**

Lokalutvalget i Onøy / Lurøy krets 25.09.20
8766 Lurøy

Pust og Pes
V/ Cecilie Stensland
Småskogan 14
8766 Lurøy

Søknad på generelle lokale midler

Pust og Pes ble etablert på Onøy/Lurøy i begynnelsen av 2006 og er i dag et treningstilbud fra 13 år og oppover som er åpent hele året alle dager i uken. Det var i 2019 rundt 40 betalende medlemmer og 26 drop in som utgjorde mellom 100-120 treninger i måneden. Pust og Pes har opparbeidet seg et variert og godt utvalg i treningsapparater både for kondisjon og styrke trening. Vi har de siste årene gått med overskudd og investert i treningsapparat når vi har hatt god nok buffer. Pust og Pes har hele tiden hatt en "buffer"på konto til 1 års drift frem i tid. Husleien utgjør i dag 1689 pr mnd og strømutgiftene slik den har vært i 2020 mellom 700-2000 pr mnd

I 2019 fikk vi en betydelig økning i strømutgifter som spiste noe av denne bufferen. Det ble satt inn tiltak for å redusere denne utgiften i form av varmepumpe noe som har halvert strømutgiftene.

I forbindelse med Korona og pålagt koronastenging fra 12 mars-15 juni 2020 ser vi at denne bufferen har blitt redusert ytterligere pga tapte medlemsinntekter/kontingenter i nedstengingen og ettervirkningene av dette. Vi er bekymret for å klare å betjene fremtidige faste utgifter .

Pust og Pes har forøkt å søke på forskjellige hjelpetiltak som staten har iverksatt men vi havner utenfor da vi er et lag /forening hvor det er medlemskontingentene som betaler drift og vedlikehold og vi ser at vi ikke fyller vilkårene som er satt for å søke på ulike hjelpetiltak.

Vi ber derfor lokalutvalget om hjelp til å komme over kneika til ting har stabilisert seg igjen slik at vi får beholde dette viktige treningstilbudet i bygda.

Vi søker om støtte på inntil 20 000 som vil bli brukt til å betale faste utgifter som strøm og husleie .

Regnskap for Pust og Pes blir årlig revidert av Anita Huka Johannessen.

På vegne av styret i Pust og Pes:

Cecilie Stensland
Kasserer

SØKNAD OM KULTURMIDLER

PP 02/94

Organisasjonens navn: Rust og Pes

Opplysninger om søknaden: Vår/høst 20. 20

Søknadsbeløp kr. 10.000,-

Orientering om hvordan midlene vil bli brukt: Det er på tide og fornye noe av utstyret for å fortsatt ha et attraktivt treningstilbud. På ønskelisten står ny trademølle (T300 23600,-) og 2 nye treningsmatter (650 pr stk). Vi er avhengige av støtte/sponsing for å kjøpe nytt utstyr da Korona stengingen har ført til at all inntekt fra medlemmer går tilbake.

Opplysninger om organisasjonen:

Styremedlemmer (oppgi navn, adresse og telefon arbeid/privat):

Leder: Audun Kvitvær

Kasserer: Cecilie Stensland

MEDLEMSSKAPSOPPLYSNINGER :

Type virksomhet	Antall lag	Antall medlemmer	Medlemsskap (menn/kvinner)							
			0 – 13 år		14 – 17 år		18 – 25 år		Over 25 år	
			M	K	M	K	M	K	M	K
Trening		41			4	4	7	5	15	6

Valgt på årsmøte den: 2018/2019 for perioden: 2018/2019

For utbetaling av tilskudd (oppgi navn, adresse og **kontonummer bank/post**):

Aktiviteter/planlagte aktiviteter: Treningssenter. Det eneste fritidstilbudet i bygda som er åpent alle dager i uken hele året. Fra 13 år og oppover.

Oppgi kontonummer som tilskuddet skal betales til: 4516 14. 56547

Sted: Orkanger dato: 11/9 underskrift: Cecilie Stensland

Søknadsfrist: 15. Sept. 20.20

Legg ved følgende:
- Årsmelding/regnskap for forrige år
- Redegjørelse over bruk av tidligere mottatte midler.

Sendes: **Lokalutvalgskontoret i kretsen**

479,59				
	Bank 47			
	IB 01.01.2019	58744,23		
579,53		32980,12	57916,64	
	IB 01.01.2020		33807,71	
		91724,35	91724,35	
	Bank 04			
	IB 01.01.2019	4340,50		
		2		
	UB 31.12.2019		4342,50	
		4342,50	4342,50	
	Ärets underskudd kr 24.934,52			
	Dette skyldes reduksjon i inntekter og ekte kostnader			
	11/6-2020 Regnskapet er revidert og funnet i orden			
1359,12	[signature]			

Sum DEBET

Sum KREDIT

1394 NESBRU
Telf: +47 66 85 04 60
Faks.: +47 66 85 04 61
Internett: www.sportsmaster.no
E-mail: post@sportsmaster.no
Bankgiro: 62190583622
Org.nr.: 915995551

Kundenr: 121342

Pust & Pes
Onøy

8766 LURØY

Tilbudsdato: 11.09.2020
Deres ref.: Cecilie stensland
Deres tlf. nr.:
Saksbehandler: John Tobias
Direkte.nr.: 99797452
E-post: jt@sportsmaster.no

Tilbud 286235

Vi takker for Deres forespørsel og har nedenfor satt opp et tilbud som vi håper De finner interessant. Når det gjelder øvrige spesifikasjoner viser vi til vedlegg og vår hjemmeside www.sportsmaster.no

Produktnr	Beskrivelse	enhet	Antall	Pris	Rab.%	Beløp
Runfit 87	Sportsmaster tredemølle T300	Stykl	1	18 880,00		18 880,00
B-02	Treningsmatte 60 x 180 x 1,7 cm	Stykl	2	360,00		720,00
8000	Frakt	Stykl	1	1 900,00		1 900,00

Netto tilbudssum: 21 500,00 Mva: 5 375,00 Sum inkl. 26 875,00

Forøvrig gjelder følgende betingelser:

Beregnet leveringsdato: 11.09.2020
Tilbudets gyldighet: 30 dager
Betalingsbetingelser: Netto pr. 15 dager
Leveringsmåte: PN GROUPAGE
Montering: Ikke inkludert hvis ikke spesifisert i tilbud.
Innbæring, opprydning: Ikke inkludert hvis ikke spesifisert i tilbud.
CE-merking: Alle apparater som krever det, leveres med CE-merking.
Garanti: Privat: 5 år. Bedrift: studio 5 år, proff 2 år, aktiv 1 år, lett 0 år. Slitedeler egne vilkår.
Øvrige betingelser: 60 dagers returrett. Varene forblir selgers eiendom inntil de er fullt ut innbetalt.

Vi håper vårt tilbud er i overensstemmelse med Deres forventninger. Dersom det er ønske om ytterligere opplysninger står vi med glede til videre tjeneste. Vi ser frem til å høre fra Dem.

Med vennlig hilsen
Nordic Sportsmaster as

John Tobias Øvergaard

Vedlegg

Årsmelding 2019 Pust og Pes

I 2019 hadde vi 41 betalende medlemmer og 26 dropp in.

Etter at banken avsluttet leieforholdet i første etasje har Pust og Pes måtte betale strømmen selv, noe som i 2019 utgjorde 28330,-

Husleien er 1689,- pr måned.

Vi har ikke investert i utstyr i 2019.

Det ble avholdt ett styremøte i 2019 hvor det ble behandlet 8 saker.

Vasking ble under skoleåret gjort av 2 skoleelever på ungdomsskolen i tillegg har det blitt reparert utstyr ved behov.

Treningssenteret har åpent hele døgnet alle dager i uken og det har fungert fint.

Fel

1394 NESBRU
Telf.: +47 66 85 04 60
Faks.: +47 66 85 04 61
E-post: post@sportsmaster.no
Foretaksregisteret 915995551MVA

Faktura 85469

Pust & Pes
Onøy

8766 LURØY

Ordrenr.: 196498 Side: 1
Fakturadato: 28.11.2016
Lev.metode: Bedriftslevering, betjent
Deres ref.: Cecilie stensland
Vår ref.: John Tobias Øvergaard
Rekv.nr.:

Kundenr: 121342
Ber.lev.dato: 24.11.2016
Betalingsmåte Faktura

Leveringadresse:
Pust & Pes
Onøy
8766 LURØY

Produktnr	Beskrivelse	Enhet	Antall	Pris	Rab. %	Beløp
CFB137	Vertex Hyper Extension		1	4 928,00		4 928,00
8000	Frakt		1	1 260.00		1 260.00
8000	Fri frakt i desember		-1	1 260,00		-1 260,00
	25 % mva av 4 928.00					1 232.00
	Ordresum					6 160.00

Kulturmidler
høst 2016
6160,-

BETALINGSINFORMASJON:

Beløp: 6 160.00

Forfallsdato: 13.12.2016

Kontonummer: 62190583622

Mottager: Nordic Sportsmaster as

KID-nummer: 0854695

Fekjan 29
1394 NESBRU
Telf.: +47 66 85 04 60
Faks.: [illegible]
E-post: post@sportsmaster.no
Foretaksregisteret 915995551MVA

Faktura 79452

Pust & Pes
Onøy

8766 LURØY

Ordrenr.: 187393 Side: 1
Fakturadato: 01.06.2016
Lev.metode: Bedriftslevering, betjent
Deres ref.: Cecilie stensland
Vår ref.: Joachim Blatch
Rekv.nr.:

Kundenr: 121342
Beregnet lev.dato: 25.05.2016
Betalingsmåte: Faktura

Leveringsadresse: **Pust & Pes**
Onøy
8766 LURØY

Produktnr	Beskrivelse	Enhet	Antall	Pris	Rab. %	Beløp
VP102N	Vertex Olympic Flat Bench 25cm		1	5 184.00		5 184.00
8000	Frakt		1			0.00
	25 % mva av 5 184.00					1 296.00
	Ordresum					6 48[illegible]

ikke 1/6-16

BETALINGSINFORMASJON

Kulturmidler 3000,-
Vår 2016

Beløp: 6 480,00

Forfallsdato: 08.06.2016

Kontonummer: 6219058362[illegible]

Mottager: Nordic Sportsmaster as

MVD-nummer: 0794529

SØKNAD OM KULTURMIDLER

PF 02/94

Organisasjonens navn: **Ungdomslaget Nor, Lurøy**
Opplysninger om søknaden: **Høst 2020**

Søknadsbeløp kr. 5.000,-

Orientering om hvordan midlene vil bli brukt:
Dersom Koronnareglene tillater det vil vi bruke midlene til å arrangere Familiejuletrefest. Dette er et arangement helt uten inntekt med servering av kakao,saft, kaffe og snitter. Det blir også utdeling av nissepakker til barna.

Opplysninger om organisasjonen:

Styremedlemmer (oppgi navn, adresse og telefon arbeid/privat):

Leder: **Tor Helge Hansen, Lurøyveien 100, 8766 Lurøy tlf: 481 30 045**
Kasserer: **Torill Nordås, Lurøysjyen 19, 8766 Lurøy tlf 911 57 725**

MEDLEMSSKAPSOPPLYSNINGER :

Type virksomhet	Antall lag	Antall medlemmer	Medlemsskap (menn/kvinner)							
			0 – 13 år		14 – 17 år		18 – 25 år		Over 25 år	
			M	K	M	K	M	K	M	K
		34					**1**	**2**	**18**	**13**

Valgt på årsmøte den: **29.februar 2020** for perioden: **2020**
For utbetaling av tilskudd (oppgi navn, adresse og **kontonummer bank/post**):
Ul Nor v/kasserer Torill Nordås Lurøysjyen 19 8766 Lurøy 4513.20.06524

Aktiviteter/planlagte aktiviteter: **Forstår det slik at midlene vi søkte om i vår ikke er behandlet. Vi Hadde markering av 17. mai, la ned blomster ved fiskebautaene, og ved krigsbautaen, Sangkoret og korpset deltok, og noen få andre var tilstede. Det ble en høytidlig feiring selv om det var få fremmøtte på grunn av koronnareglene. 17.mai talen ble holdt digitalt av meg. Ingen matservering, og ingen inntekt, så vi håper vi kan få noen kroner for innsatsen i tillegg til Det vi søker om nå.**

Oppgi kontonummer som tilskuddet skal betales til **4513.20.06524**

Sted: **Lurøy** dato: **11.september 2020** underskrift: Torill Nordås

Søknadsfrist: **15.11.2020**

Legg ved følgende:
- Årsmelding/regnskap for forrige år
- Redegjørelse over bruk av tidligere mottatte midler.

Sendes: **Lokalutvalgskontoret i kretsen**

ÅRSMØTEMELDING for 2019

Ungdomslaget har 32 medlemmer i 2019, og satser på like mange og gjerne flere i 2020. Vi har hatt mange medlemsmøter/styremøter i tillegg til telefoner, siden vi har hatt mange arrangement og vedlikehold på huset.

ARRANGEMENT 2019

2. februar – **Årsmøte og Medlemsfest** – 20 deltagere
10.mars, **Kystlagets ferskfiskmiddag** – vi har et nært og godt samarbeid med Lurøy kystlag og stiller opp i komiteer sammen med dem.
12.mai – **Bispevisitas, Kirkekaffe og varm mat** –det var godt oppmøte og en fin markering.
31.mai – **Kystkulturdagen** arrangert av Lurøy Kystlag med god hjelp fra Ul Nor
12. og 13. juli -50-års konfirmasjon
27.juli **Lurøy Havnedag** – samarbeid med Lurøy Havn, kafé og dansefest.
12. og 13. september – **Strikkefestival**
26. oktober – **Rekefest** - 75 deltagere
23. november – **Servering av lunsj/middag,** Onøy/Lurøy sangkor og Nesna songlag. 40 deltagere
26. desember – **Familiejuletrefest** – ca. 70 deltagere
Utleie – gebursdager, begravelser, konfirmasjon, bryllup

VEDLIKEHOLD og INVISTERINGER 2019

Det er kjøpt inn 7 bestikk-kofferter, og planlegges innkjøp av flere tallerkener og glass.
Vi fikk stoltrekk til 120 stoler i stedet for husleie etter bryllup.
Det er lagt nytt gulv i restauranten like før jul, det ble innviet ved familiejuletrefesten.
Det ble kjøpt inn beste kvalitet klikkgulv til restaurant og gang, men vi tok en telefonrunde og ble enig om å legge nytt gulv på soverommene i stedet, dette blir gjort etter jul.

Økonomien er god til tross for mye vedlikehold og innvesteringer. Tusen takk til alle som har stilt opp i komiteer og alle økonomiske bidrag i form av arbeidsinnsats og kontanter. På tross av høy gjennomsnittsalder er aktivitetsnivået høyt, vi er glad i huset vårt og får til det meste. Vi er ungdom med lang erfaring.

Leder -Tor Hansen